ALPHA PROFILE 800 "ST"

C61365

www.claypaky.it

BEDIENUNGSANLEITUNG

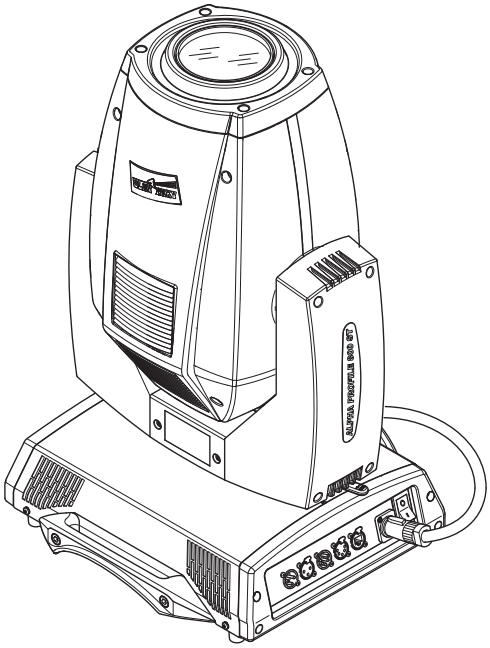

INHALTSVERZEICHNIS	
Pag.	**Inhalt**
2	Informationen zur Sicherheit
3	Auspacken und Vorbereiten
4	Installation und Inbetriebnahme
5	Steuerpult
7	Menüeinstellung
14	Wartung
23	Optionales Zubehör
24	Technische Daten
24	Ursachen und Abhilfe bei Betriebsstörungen
25	Kanalfunktionen

Herzlichen Glückwunsch zu Ihrer Wahl eines Produkts Clay Paky! Wir danken Ihnen für das uns entgegengebrachte Vertrauen und möchten Sie daran erinnern, dass auch bei der Herstellung dieses Produkts - wie bei allen Produkten des großen Sortiments von Clay Paky - auf höchste Qualität Wert gelegt wurde, um Ihnen immer hervorragende Leistungen zu garantieren und Ihre Erwartungen und Anforderungen stets bestens erfüllen zu können.

Lesen Sie diese Bedienungsanleitung bitte ganz durch und bewahren Sie sie für späteres Nachschlagen sorgfältig auf. Die Kenntnis der darin enthaltenen Informationen und die strikte Befolgung der Anweisungen ist die Voraussetzung für eine korrekte und sichere Installation, Benutzung und Wartung des Geräts.

Diese Bedienungsanleitung muss das Gerät stets begleiten. Die Firma CLAY PAKY S.p.A. übernimmt keine Haftung für Schäden an dem Gerät bzw. sonstige Sach- und Personenschäden, die durch eine nicht mit den Anweisungen dieser Bedienungsanleitung konforme Installation, Benutzung und Wartung verursacht werden.

Die Firma CLAY PAKY S.p.A. behält sich das Recht vor, die in der vorliegenden Bedienungsanleitung enthaltenen Daten jederzeit und ohne vorherige Benachrichtigung zu ändern.

INFORMATIONEN ZUR SICHERHEIT

• Installation
Sicherstellen, dass alle Teile für die Befestigung des Projektors in einwandfreiem Zustand sind.
Vor der Installation des Projektors die Stabilität der Verankerungsstelle überprüfen.
Das korrekt am Gerät eingehakte und an der Haltestruktur befestigte Sicherheitsseil muss so installiert werden, dass bei einem Nachgeben der Haupthalterung die Fallhöhe des Gerätes so gering wie möglich ist. Nach einem eventuellen Einsatz muss das Sicherheitsseil durch ein Originalersatzteil ersetzt werden.

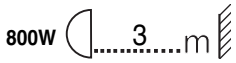

• Mindestabstand zu beleuchteten Objekten
Der Projektor muss so installiert werden, dass der Abstand zwischen den vom Lichtstrahl beleuchteten Objekten und dem Objektiv des Projektors mindestens 3 Meter beträgt.

• Mindestabstand zu entzündbaren Materialien
Der Projektor muss so installiert werden, dass entzündbare Materialien mindestens 0,20 Meter von jedem Punkt der Geräteoberfläche entfernt sind.

• Montageoberfläche
Die Montage des Geräts auf normal entzündbaren Oberflächen ist zulässig.

t_a 40°C

• Max. Raumtemperatur
Den Projektor nicht verwenden, wenn die Raumtemperatur (RT) 40°C überschreitet.

IP20

• Schutzart IP20
Das Gerät ist gegen das Eindringen von festen Fremdkörpern mit Durchmesser über 12 mm (erste Kennziffer 2) geschützt, während es gegen Tropf,- Regen- und Spritzwasser sowie Wasserstrahlen (zweite Kennziffer 0) empfindlich ist.

• Schutz gegen Stromschlag
Es ist Pflicht, das Gerät an eine Stromversorgungsanlage anzuschließen, die mit einer leistungsfähigen Erdung ausgestattet ist (Gerät der **Klasse I** gemäß Richtlinie EN 60598-1).
Darüber hinaus wird empfohlen, die Zuleitungen der Projektoren mit korrekt bemessenen Fehlerstromschutzschaltern vor indirekten Kontakten und/oder Kurzschlüssen zu schützen.

• Netzanschluss
Der Anschluss an das Stromnetz muss von einem kompetenten Elektroinstallateur ausgeführt werden. Vergewissern Sie sich, dass Spannung und Frequenz der Netzversorgung mit den Werten übereinstimmen, für die der Projektor ausgelegt ist und die auf dem Typenschild angegeben sind. Ebenfalls auf dem Typenschild ist die Leistungsaufnahme angegeben. Um zu beurteilen, wie viele Geräte maximal an die Stromleitung angeschlossen werden können, ist auf diese Angaben Bezug zu nehmen, damit Überlastungen vermieden werden.

t_c 150°C

• Temperatur der Außenfläche
Die Außenfläche des Geräts kann im Wärmebetrieb eine Höchsttemperatur von 150°C erreichen.

• Wartung
Vor Beginn von Wartungs- oder Reinigungsarbeiten am Projektor stets die Stromversorgung abschalten. Nach dem Abschalten 10 Minuten lang keine Geräteteile abnehmen. Nach Ablauf dieser Zeit besteht praktisch keine Gefahr mehr, dass die Lampe birst. Falls die Lampe ersetzt werden muss, weitere 20 Minuten warten, um Verbrennungsgefahr zu vermeiden.
Das Gerät wurde so konzipiert, dass es die Splitter bei einem eventuellen Bersten der Lampe zurückhält. Die Montage der Linsen ist obligatorisch vorgeschrieben; des Weiteren müssen sie bei sichtbarer Beschädigung durch Originalersatzteile ersetzt werden.

• Lampe
Das Gerät ist mit einer Hochdrucklampe bestückt, die eine externe Zündeinheit verlangt.
Diese Zündeinheit ist in das Gerät eingebaut.
- Lesen Sie die vom Lampenhersteller gelieferte "Bedienungsanleitung" aufmerksam durch.
- Eine beschädigte oder von der Hitze verformte Lampe muss sofort ersetzt werden.

LiFePO4
Pb

• Batterie
Dieses Produkt enthält eine wiederaufladbare Blei-Säure-Batterie oder Lithium-Eisen-tetraphosphat. Zum Schutz der Umwelt bitten wir Sie, diese Batterie, nachdem sie verbraucht ist, gemäß den geltenden Vorschriften zu entsorgen.

CE

Die Produkte, auf die dieses Handbuch sich bezieht, entsprechen den Europäischen Richtlinien, denen sie unterliegen:
• 2006/95/EG - Niederspannungsrichtlinie (LVD)
• 2004/108/EG - Elektromagnetische Kompatibilität (EMC)
• 2011/65/EU - Beschränkung der Verwendung bestimmter gefährlicher Stoffe (RoHS)

AUSPACKEN UND VORBEREITEN

1

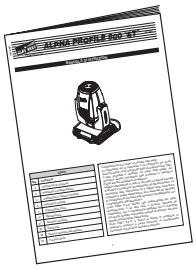

IST000/004

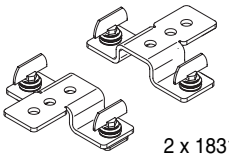

2 x 183102/805

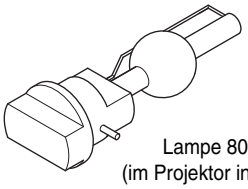

Lampe 800W
(im Projektor installiert)

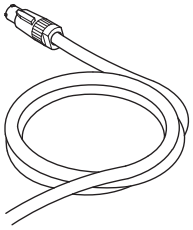

Packungsinhalt - Abb. 1

2

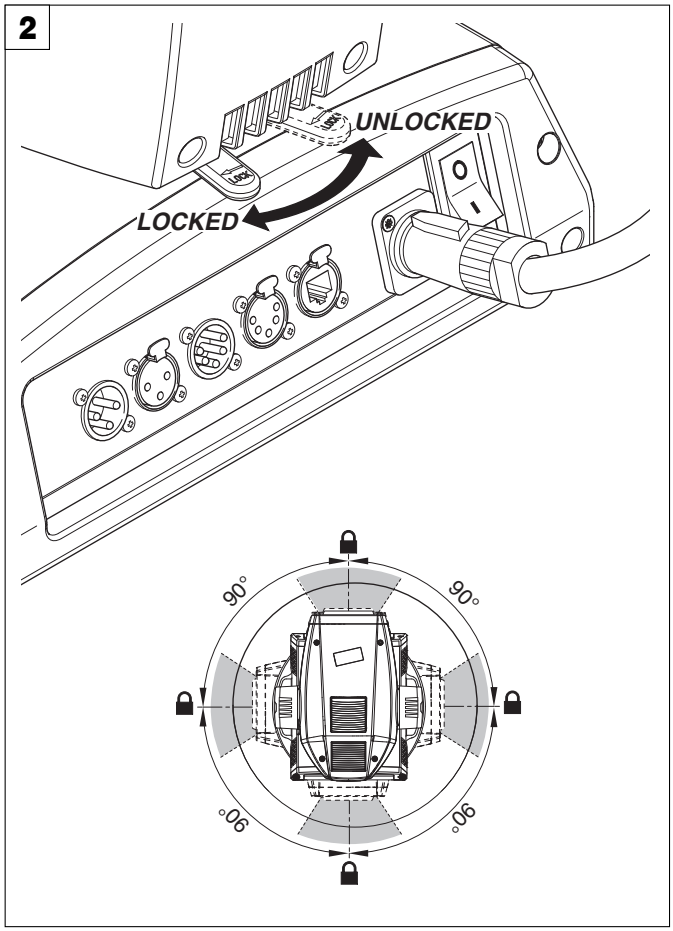

3

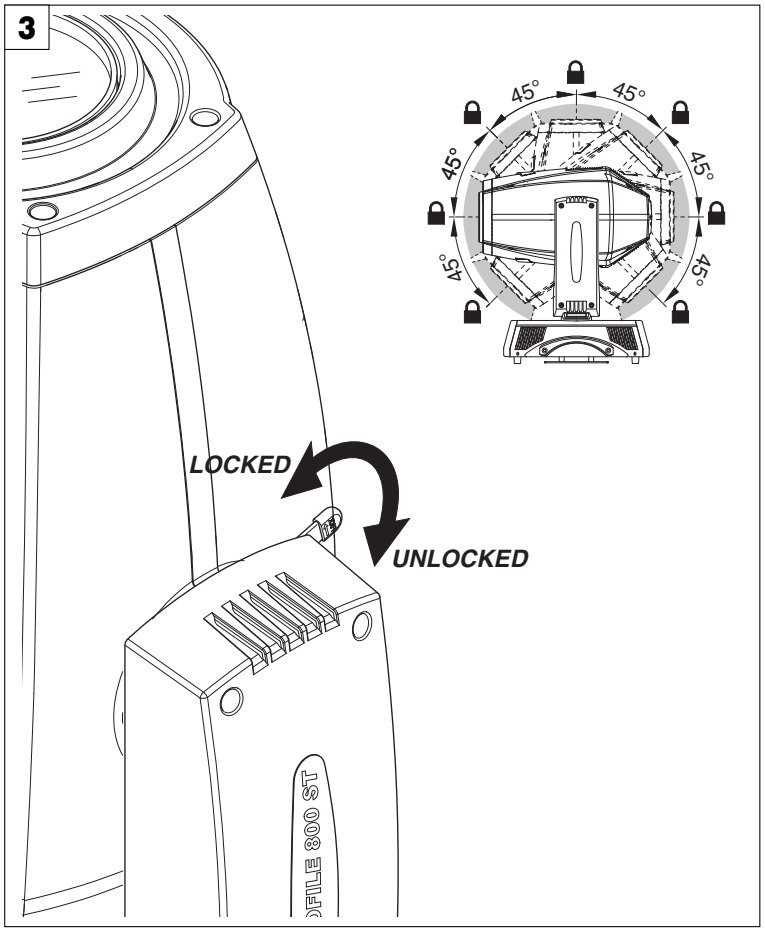

Blockierung und Freigabe der PAN-Bewegung (je 90°) - Abb. 2

Blockierung und Freigabe der TILT-Bewegung (je 45°) - Abb. 3

4

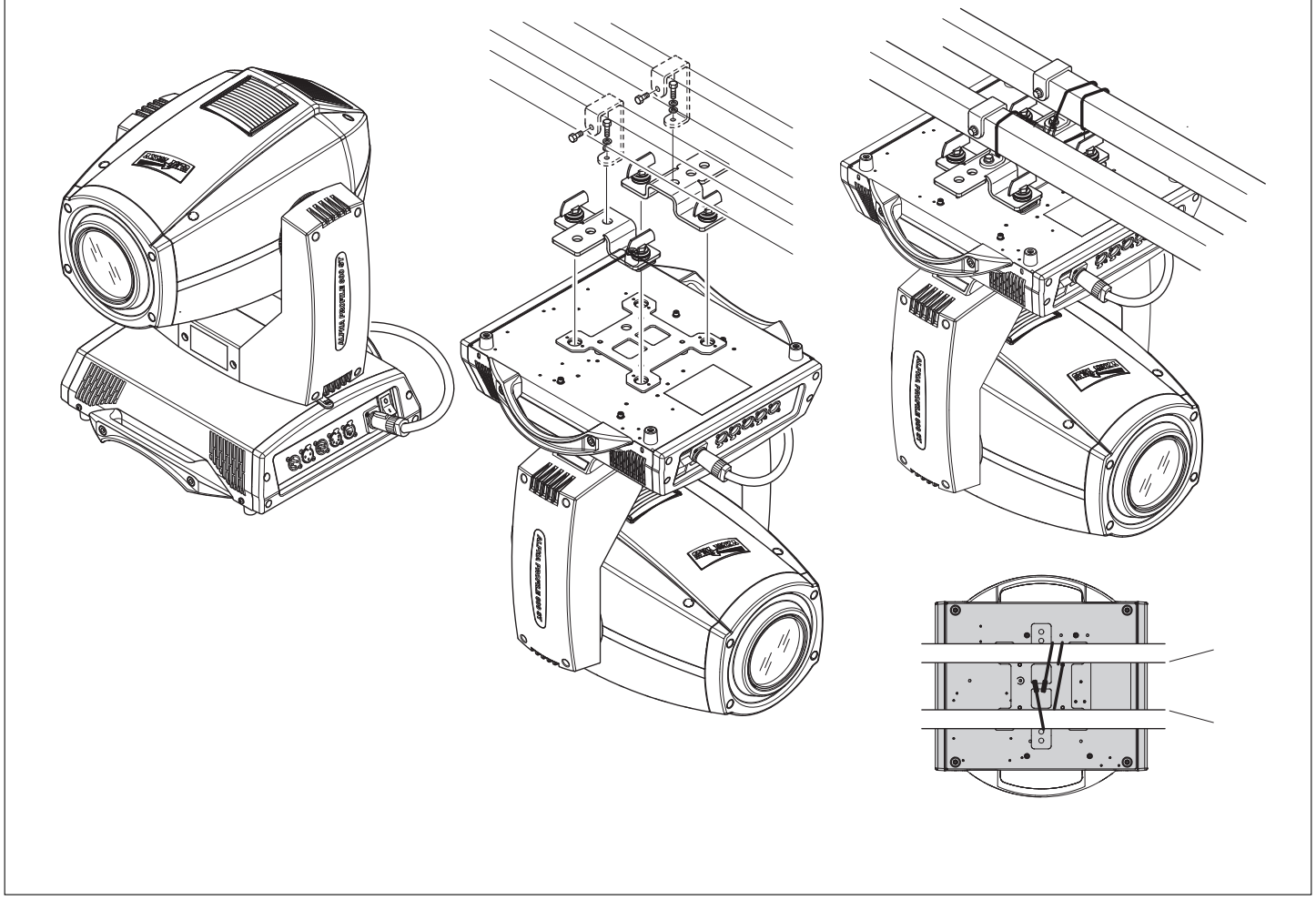

Installation des Projektors - Abb. 4

Der Projektor kann direkt auf dem Fußboden auf den hierzu vorgesehenen Gummifüßen, an Rohrträgern, an der Decke oder an der Wand installiert werden.

ACHTUNG: Sofern der Projektor nicht auf dem Fußboden installiert ist, ist die Montage des Sicherheitsseils zwingend vorgeschrieben. (Code 105041/003 auf Anfrage lieferbar). Dieses muss an der Haltestruktur des Projektors befestigt und anschließend an dem in der Mitte der Unterseite vorhandenen Befestigungspunkt eingehakt werden.

5

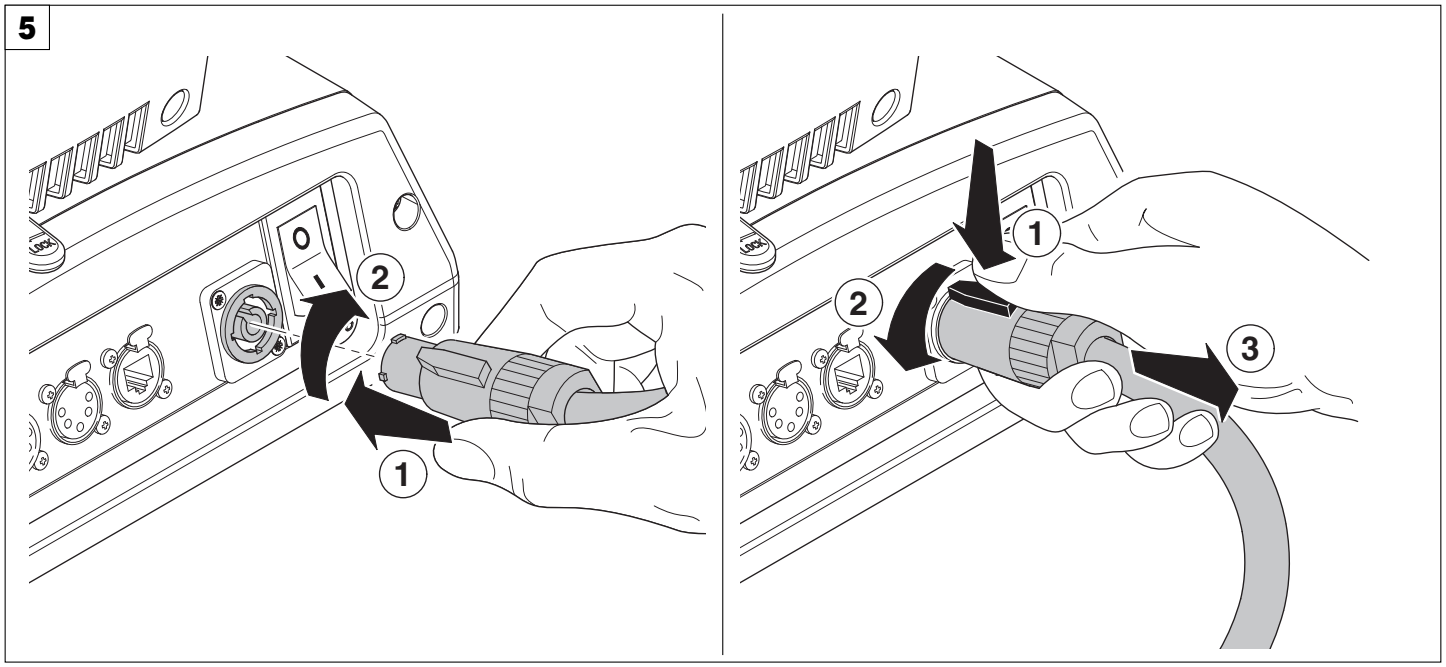

Anschluss und Abtrennen des Netzkabels - Abb. 5

6

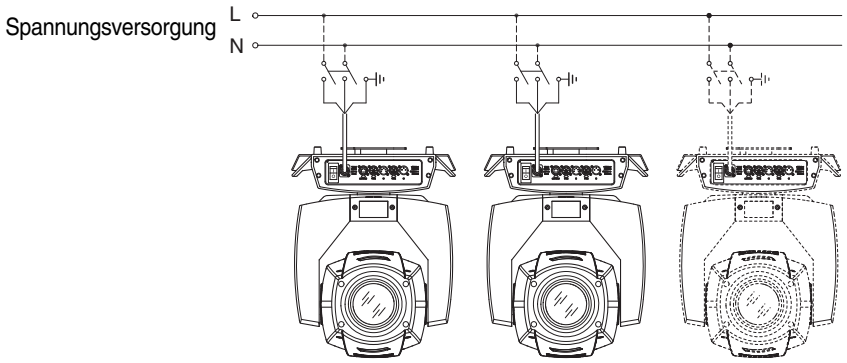

Anschluss an das Stromnetz - Abb. 6

7

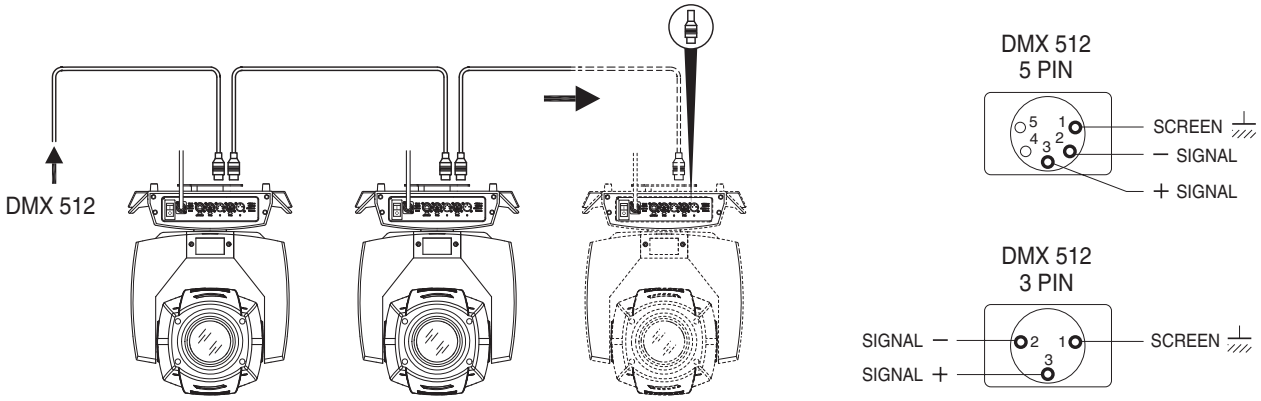

Anschluss an die Leitung des Steuersignals (DMX) - Abb. 7

Ein Kabel mit der Kennzeichnung EIA RS-485 verwenden: verdrilltes, abgeschirmtes Zweileiterkabel, 120 Ohm charakteristische Impedanz, 22-24 AWG, niedrige Kapazität. Kein Mikrophonkabel oder sonstige Kabel mit anderen Charakteristiken als angegeben verwenden. Die Kabelabschlüsse müssen mit Steckverbindern (Steckern/Buchsen) Typ XLR 3 oder 5 Pin erfolgen. In das letzte Gerät der Reihe muss ein Endstecker mit einem Widerstand von 120 Ohm (mindestens 1/4 W) zwischen die Klemmen 2 und 3 eingesetzt werden. **WICHTIG:** Die Leiter dürfen weder untereinander noch mit dem Metallgehäuse der Steckverbinder Kontakt haben. Das Gehäuse muss mit dem Schirmgeflecht und dem Steckkontakt 1 der Verbinder verbunden werden.

8

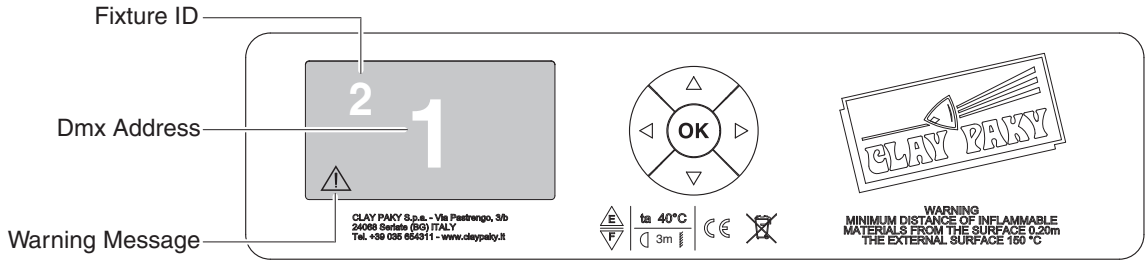

Einschalten des Projektors - Abb. 8

Den Schalter betätigen. Der Projektor beginnt das Verfahren der Nullstellung der Effekte. Gleichzeitig laufen auf dem Display die folgenden Informationen ab:

CLAY PAKY	**Model** **Alpha PROFILE** **800 "ST"**	**Firmware** **Version X.X.X** **Date - Hour**	**xxx (Fixture ID)** **Dmx Address xxx**	**System errors** **E: .....** **W: .....**

Nachdem die Nullstellung abgeschlossen ist, stellen Pan und Tilt sich bei fehlendem DMX Signal auf "Home" (Pan 50% - Tilt 50%). Auf dem Steuerpult (Abbildung 8) befinden sich das Display und die Tasten, über die das Menü des Projektors vollständig programmiert und verwaltet werden kann.
Das Display kann zwei Zustände annehmen: den Ruhezustand und den Eingabezustand.
Wenn es sich im Ruhezustand befindet, zeigt das Display die DMX-Adresse des Projektors und den "Fixture ID" (wenn eingestellt).
Befindet es sich hingegen im Eingabemodus für das Menü, kehrt die Anzeige automatisch in den Ruhezustand zurück, sofern nach Ablauf einer Wartezeit von ca. 30 Sekunden keine Taste gedrückt wird. In diesem Fall wird ein eventuell geänderter Wert, der aber noch nicht mit der Taste (OK) bestätigt wurde, annulliert.

9

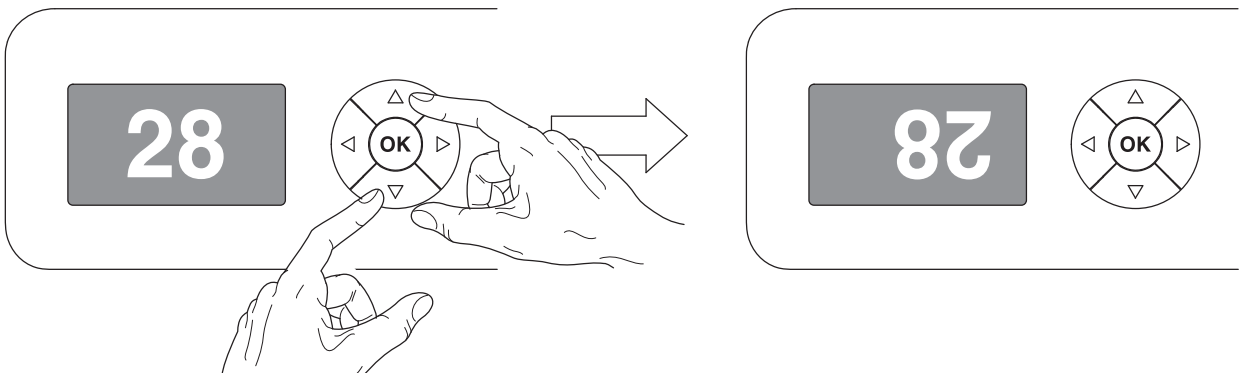

Umschalten des Displays - Abb. 9

Um diese Funktion zu aktivieren, gleichzeitig UP ⊕ und DOWN ⊖ drücken, während das Display im Ruhezustand ist. Der Status wird gespeichert und auch bei den folgenden Einschaltungen erhalten. Um zum ursprünglichen Zustand zurückzukehren, wiederholt man die Operation.

Einstellung der Startadresse des Projektors

Bei jedem einzelnen Projektor muss die Startadresse für das Steuersignal eingestellt werden (gültige Adressen von 1 bis 512). Diese Einstellung kann auch bei ausgeschaltetem Projektor erfolgen.

Einstellen der Adresse: siehe S. 8.

Einstellung des Identifizierungscodes "Fixture ID".

Bei jedem einzelnen Projektor kann ein "Fixture ID" eingestellt werden, zur leichteren Identifizierung dieses Projektors innerhalb einer Installation (ID von 1 bis 255). Der "Fixture ID" kann auch bei ausgeschaltetem Projektor eingestellt werden.

Einstellung "Fixture ID": siehe S. 8.

Funktion der Tasten - Verwendung des Menüs

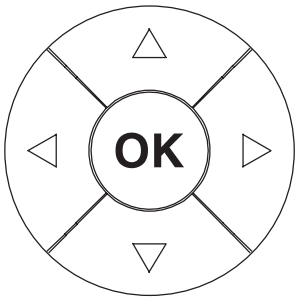

OK	Bestätigt den angezeigten Wert oder aktiviert die angezeigte Funktion bzw. geht ins nächste Menü.
DOWN	Vermindert den angezeigten Wert (Funktion wiederholt sich automatisch) oder geht zum nächsten Punkt eines Menüs über.
UP	Erhöht den angezeigten Wert (Funktion wiederholt sich automatisch) oder geht zum vorhergehenden Punkt eines Menüs über.
LEFT	Kehrt zum vorhergehenden Menü zurück.
RIGHT	Wechsel von Hundertern zu Zehnern und Einern in den Menüs “Address”, “Fixture ID” und “Calibration”.

VERWENDUNG DES MENÜS:

1) Einmal die Taste OK drücken - auf dem Display erscheint “Main Menu”.
2) Mit den Tasten UP ⊕ und DOWN ⊖ das Menü wählen, in dem man arbeiten möchte:
   - Setup (Setup-Menü): Kanaleinstellung und Adressierung Projektor.
   - Option (Menü Optionen): Einstellung der Betriebsoptionen
   - Information (Informationsmenü): Lesen der Zähler, Softwareversion und sonstige Informationen.
   - Manual control: (Menü manuelle Steuerung): Aktivierung der Testfunktionen und der manuellen Steuerung.
   - Test (Testmenü): Aktivierung der Testfunktionen
   - Advanced (Advanced Menu): Der Zugang zum Menü ADVANCED sollte qualifizierten Technikern vorbehalten sein.
   Zur Freigabe des Menüs ADVANCED siehe S. 13.
3) Die Taste OK drücken, um den ersten Punkt des gewählten Menüs anzuzeigen.
4) Mit den Tasten UP ⊕ und DOWN ⊖ die Menüpunkte wählen.

Einstellung von Adressen und Optionen bei nicht angeschlossenem Projektor

Die DMX-Adresse des Projektors sowie eventuelle weitere Betriebsoptionen können auch dann eingegeben werden, wenn das Gerät nicht an das Stromnetz angeschlossen ist. Um das Display vorübergehend einzuschalten und damit Zugriff auf die Vorgaben zu erhalten, braucht man nur OK zu drücken. Nachdem man die gewünschten Einstellungen vorgenommen hat, schaltet sich das Display nach einer Wartezeit von 30 Sekunden wieder aus.

HAUPTMENÜ

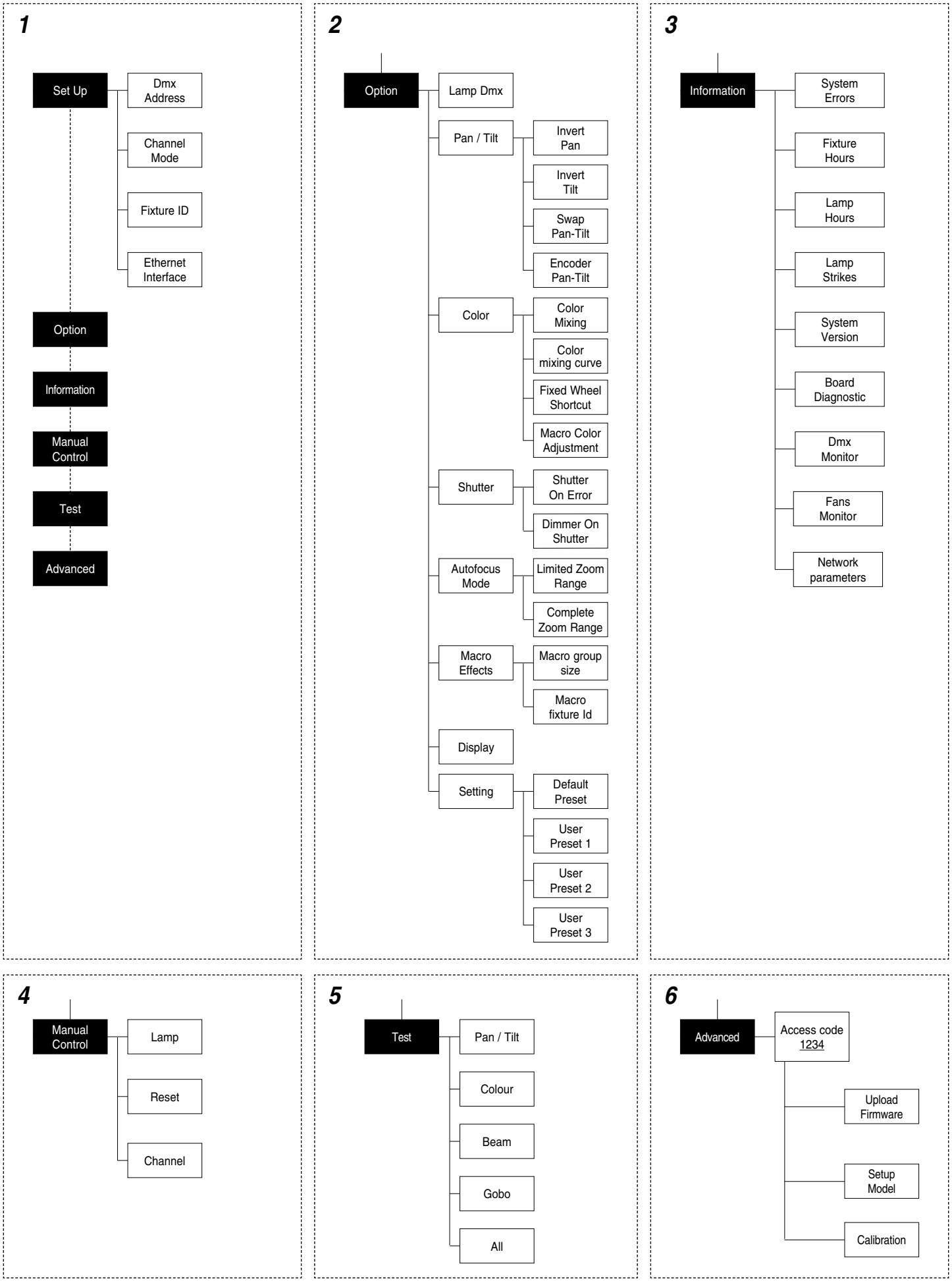
1
Set Up
Dmx Address
Channel Mode
Fixture ID
Ethernet Interface
Option
Information
Manual Control
Test
Advanced
2
Option
Lamp Dmx
Pan / Tilt
Invert Pan
Invert Tilt
Swap Pan-Tilt
Encoder Pan-Tilt
Color
Color Mixing
Color mixing curve
Fixed Wheel Shortcut
Macro Color Adjustment
Shutter
Shutter On Error
Dimmer On Shutter
Autofocus Mode
Limited Zoom Range
Complete Zoom Range
Macro Effects
Macro group size
Macro fixture Id
Display
Setting
Default Preset
User Preset 1
User Preset 2
User Preset 3
3
Information
System Errors
Fixture Hours
Lamp Hours
Lamp Strikes
System Version
Board Diagnostic
Dmx Monitor
Fans Monitor
Network parameters
4
Manual Control
Lamp
Reset
Channel
5
Test
Pan / Tilt
Colour
Beam
Gobo
All
6
Advanced
Access code 1234
Upload Firmware
Setup Model
Calibration

HINWEIS: In Grau die Defaulteinstellungen

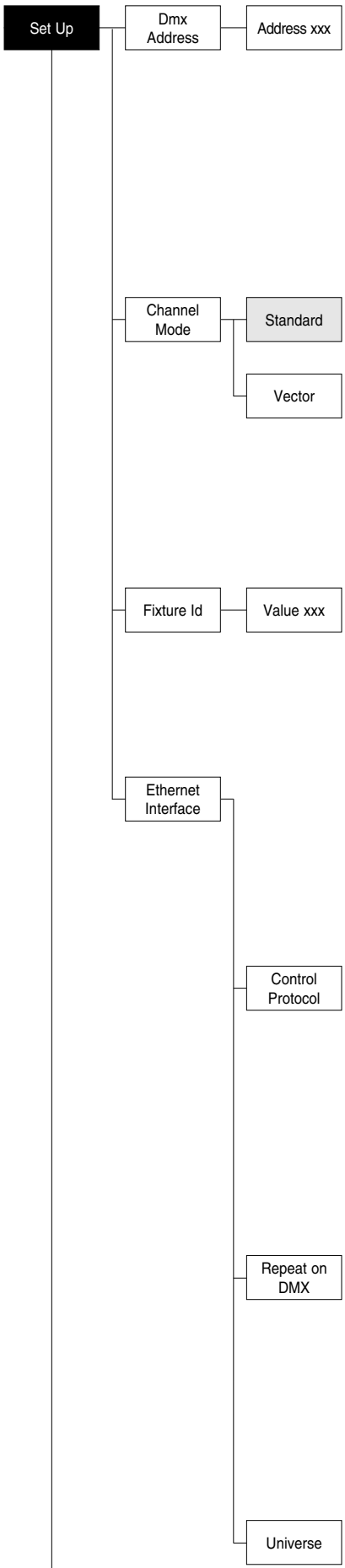

SET UP MENU

DMX ADDRESS

HINWEIS: Ohne das DMX-Signal blinkt die Adresse (DMX Address) des Projektors.

Ermöglicht es, die Startadresse (DMX Address) für das Steuersignal zu wählen.

1) OK drücken - auf dem Display erscheint die derzeitige Adresse.
2) Mit den Tasten UP ▲, DOWN ▼, RIGHT ▶ die DMX-Adresse einstellen.
3) OK drücken, um die Wahl zu bestätigen oder LEFT ◀, um die derzeitige Einstellung beizubehalten.

CHANNEL MODE

Ermöglicht es die Kanalbelegung unter den zwei verfügbaren zu wählen.

1) OK drücken - auf dem Display erscheint die derzeitige Einstellung (Standard oder Vector).
2) Mit den Tasten UP ▲ und DOWN ▼ eine der folgenden Einstellungen wählen:
   - Standard
   - Vector
3) OK drücken, um die Wahl zu bestätigen oder LEFT ◀, um die derzeitige Einstellung beizubehalten.

FIXTURE ID

Ermöglicht die Einstellung des "FIXTURE ID", der dem Projektor zuzuweisen ist.

1) OK drücken - auf dem Display erscheint der derzeitige "Fixture ID".
2) Mit den Tasten UP ▲, DOWN ▼, RIGHT ▶ den Fixture ID einstellen.
3) OK drücken, um die Wahl zu bestätigen oder LEFT ◀, um die derzeitige Einstellung beizubehalten.

ETHERNET INTERFACE

Ermöglicht die Einrichtung der Ethernet-Einstellungen, die dem Projektor zuzuweisen sind.

1) Drücken Sie OK.
2) Mit den Tasten UP ▲ und DOWN ▼ die einzustellenden Optionen “Ethernet Interface” wählen.

Control Protocol

Ermöglicht die Wahl des “Control Protocol” Art-Net, das je nach verwendetem Steuergerät zuzuweisen ist:

1) Drücken Sie OK, auf dem Display erscheint die derzeitige Einstellung.
2) Mit den Tasten UP ▲ und DOWN ▼ eine der folgenden Einstellungen wählen:
   - Disabled
   - Art-net on IP 2
   - Art-net on IP 10
3) Drücken Sie OK, um die Wahl zu bestätigen oder LEFT ◀ um die derzeitige Einstellung beizubehalten.

Repeat on DMX

Ermöglicht die Freigabe der Übertragung des Protokolls Ethernet über DMX-Signal an alle angeschlossenen Projektoren.

1) Drücken Sie OK, auf dem Display erscheint die derzeitige Einstellung.
2) Mit den Tasten UP ▲ und DOWN ▼ eine der folgenden Einstellungen wählen:
   - Disabled: DMX - Übertragung gesperrt.
   - Enabled on primary: DMX - Übertragung freigegeben.
3) Drücken Sie OK, um die Wahl zu bestätigen oder LEFT ◀ um die derzeitige Einstellung beizubehalten.

Universe

Ermöglicht die Zuweisung der „Universe“ Nummer, die einer Reihe von Projektoren zuzuweisen ist.

1) Drücken Sie OK - auf dem Display erscheint die derzeitige Universe-Adresse.
2) Mit den Tasten UP ▲, DOWN ▼, RIGHT() die Universe-Adresse einstellen.
3) Drücken Sie OK, um die Wahl zu bestätigen oder LEFT ◀ um die derzeitige Einstellung beizubehalten.

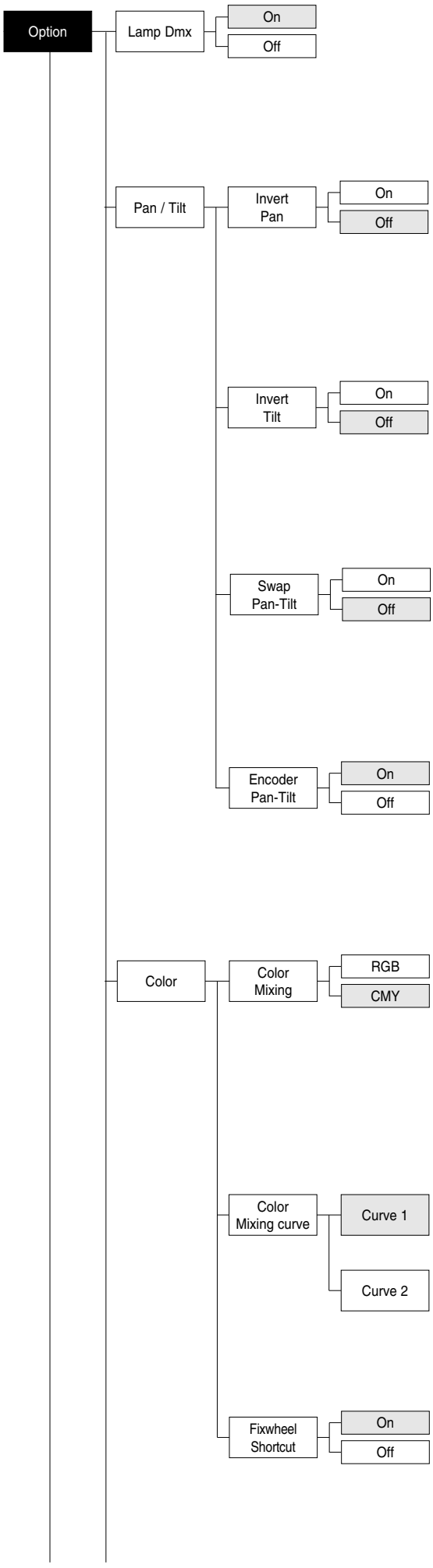

OPTIONS MENU

LAMP DMX

Ermöglicht die Aktivierung des Kanals zur Fernbedienung der Lampe.

1) (OK) drücken - auf dem Display erscheint die derzeitige Einstellung (On oder Off).
2) Mit den Tasten UP (▲), DOWN (▼) den Kanal zur Fernbedienung der Lampe freigeben (On) oder sperren (Off).
3) (OK) drücken, um die Wahl zu bestätigen oder LEFT (◀), um die derzeitige Einstellung beizubehalten.

PAN / TILT

Invert pan

Ermöglicht die Umkehrung der Pan-Bewegung.

1) (OK) drücken - auf dem Display erscheint die derzeitige Einstellung (On oder Off).
2) Mit den Tasten UP (▲) und DOWN (▼) die Umkehrung der PAN-Bewegung freigeben (On) oder sperren (Off).
3) (OK) drücken, um die Wahl zu bestätigen oder LEFT (◀), um die derzeitige Einstellung beizubehalten.

Invert tilt

Ermöglicht die Umkehrung der Tilt-Bewegung.

1) (OK) drücken - auf dem Display erscheint die derzeitige Einstellung (On oder Off).
2) Mit den Tasten UP (▲) und DOWN (▼) die Umkehrung der Tilt-Bewegung freigeben (On) oder sperren (Off).
3) (OK) drücken, um die Wahl zu bestätigen oder LEFT (◀), um die derzeitige Einstellung beizubehalten.

Swap Pan-Tilt

Ermöglicht es, die Kanäle Pan und Tilt (und gleichzeitig Pan fine und Tilt fine) untereinander auszutauschen.

1) (OK) drücken - auf dem Display erscheint die derzeitige Einstellung (On oder Off).
2) Mit den Tasten UP (▲) und DOWN (▼) die Umschaltung zwischen den Kanälen Pan und Tilt freigeben (On) oder sperren (Off).
3) (OK) drücken, um die Wahl zu bestätigen oder LEFT (◀), um die derzeitige Einstellung beizubehalten.

Encoder Pan-Tilt

Ermöglicht die Aktivierung der Encoder Pan / Tilt.

1) (OK) drücken - auf dem Display erscheint die derzeitige Einstellung (On oder Off).
2) Mit den Tasten UP (▲) und DOWN (▼) die Encoder Pan / Tilt freigeben (On) oder sperren (Off).
3) (OK) drücken, um die Wahl zu bestätigen oder LEFT (◀), um die derzeitige Einstellung beizubehalten.

COLOR

Color mixing

Ermöglicht die Umkehrung des CMY Farbmischsystems.

1) (OK) drücken - auf dem Display erscheint die derzeitige Einstellung (On oder Off).
2) Mit den Tasten UP (▲) und DOWN (▼) eine der folgenden Einstellungen zur Farbmischung wählen:
   RGB
   CMY.
3) (OK) drücken, um die Wahl zu bestätigen oder LEFT (◀), um die derzeitige Einstellung beizubehalten.

Color mixing curve

Ermöglicht die Auswahl eines der zwei “Color mixing curve”:

1) Drücken Sie (OK), auf dem Display erscheint die derzeitige Einstellung.
2) Mit den Tasten UP (▲) und DOWN (▼) eine der folgenden Einstellungen wählen.
   Curve 1
   Curve 2
3) Drücken Sie (OK), um die Wahl zu bestätigen oder LEFT (◀) um die derzeitige Einstellung beizubehalten.

Fixed wheel short-cut

Ermöglicht es, die Zeit des Farbwechsels zu optimieren, da die Scheibe in die Richtung dreht, in der die geringste Verstellung notwendig ist.

1) (OK) drücken - auf dem Display erscheint die derzeitige Einstellung (On oder Off).
2) Mit den Tasten UP (▲) und DOWN (▼) die Optimierung des Farbwechsels freigeben (On) oder sperren (Off).
3) (OK) drücken, um die Wahl zu bestätigen oder LEFT (◀), um die derzeitige Einstellung beizubehalten.

Weiter ➔

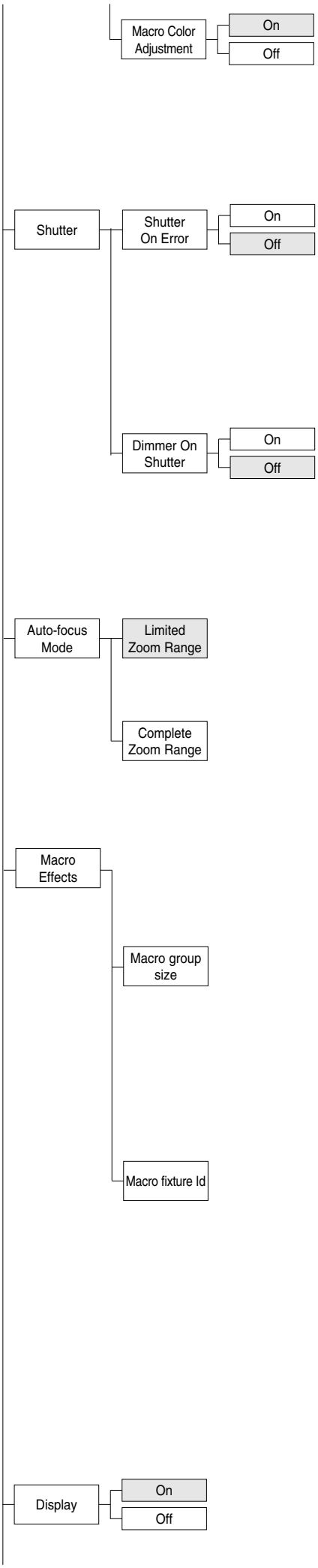

Macro color adjustment

Ermöglicht es, das Überschreiben eines „Macro Colour“ mit den Kanälen Cyan, Magenta, Yellow, CTO und Colour wheel freizugeben.

Drücken Sie OK, auf dem Display erscheint die derzeitige Einstellung.

1) Mit den Tasten UP ▲ und DOWN ▼ das Überschreiben freigeben (On) oder sperren (Off).
2) Drücken Sie OK, um die Wahl zu bestätigen oder LEFT ◀ um die derzeitige Einstellung beizubehalten.

SHUTTER

Shutter on error

Ermöglicht die automatische Schließung von Stop/Strobe im Falle eines Positionsfehlers Pan/Tilt.

1) OK drücken - auf dem Display erscheint die derzeitige Einstellung (On oder Off).
2) Mit den Tasten UP ▲ und DOWN ▼ die automatische Schließung von Stop/Strobe im Falle eines Positionsfehlers Pan/Tilt freigeben (On) oder sperren (Off).
3) OK drücken, um die Wahl zu bestätigen oder LEFT ◀, um die derzeitige Einstellung beizubehalten.

Dimmer on Shutter

Befähigt die automatische Schließung des Dimmers, wenn der Strobe ganz geschlossen ist.

1) OK drücken - auf dem Display erscheint die derzeitige Einstellung (On oder Off).
2) Mit den Tasten UP ▲ und DOWN ▼ die automatische Schließung des Dimmers freigeben (On) oder sperren (Off).
3) OK drücken, um die Wahl zu bestätigen oder LEFT ◀, um die derzeitige Einstellung beizubehalten.

AUTO-FOCUS MODE

Ermöglicht die Auswahl eines der zwei “Auto-Focus Mode”.

1) Drücken Sie OK, auf dem Display erscheint die derzeitige Einstellung.
2) Mit den Tasten UP ▲ und DOWN ▼ eine der folgenden Einstellungen wählen.

   Limited Zoom Range: Der “Autofocus” arbeitet nur im eigens für den betreffenden Projektor entwickelten optischen Zoom.

   Complete Zoom Range: Der “Autofocus” arbeitet auch im Extra-Zoom

3) Drücken Sie OK, um die Wahl zu bestätigen oder LEFT ◀ um die derzeitige Einstellung beizubehalten.

MACRO EFFECTS

Ermöglicht die Auswahl eines der zwei verfügbaren “Macro Effects”.

1) Drücken Sie OK, auf dem Display erscheint die derzeitige Einstellung.
2) Mit den Tasten UP ▲ und DOWN ▼ eine der folgenden Einstellungen wählen.

Macro group size

Ermöglich die Einstellung der Anzahl der Projektoren die in die Funktionsweise im Modus Macro einzuschließen sind.

1) Drücken Sie OK
2) Mit den Tasten UP ▲, DOWN ▼, RIGHT ▶ die Anzahl der Projektoren einstellen, die in die Funktion “Macro Effects” einzuschließen sind
3) Drücken Sie OK, um die Wahl zu bestätigen oder LEFT ◀ um die derzeitige Einstellung beizubehalten.

Macro fixture Id

Ermöglicht die Zuweisung einer ID-Adresse zum Projektor für die Phasenverschiebung der Startzeit der Szene im Modus Macro.

1) Drücken Sie OK
2) Mit den Tasten UP ▲ und DOWN ▼ eine der folgenden Einstellungen wählen:

   Fixed to X (allen Projektoren zuzuweisen, die in die Funktionsweise Macro einzuschließen sind).

   Auto by DMX Address: Erfasst automatisch, auf der Grundlage der DMX-Adresse, die Startsequenz der Szene im Modus Macro (allen Projektoren zuzuweisen, die in die Funktionsweise Macro einzuschließen sind).
3) Drücken Sie OK, um die Wahl zu bestätigen oder LEFT ◀ um die derzeitige Einstellung beizubehalten.

DISPLAY

Ermöglicht es, die Leuchtkraft des Displays nach ca. 30 Sekunden im Ruhezustand zu reduzieren.

1) OK drücken - auf dem Display erscheint die derzeitige Einstellung (On oder Off).

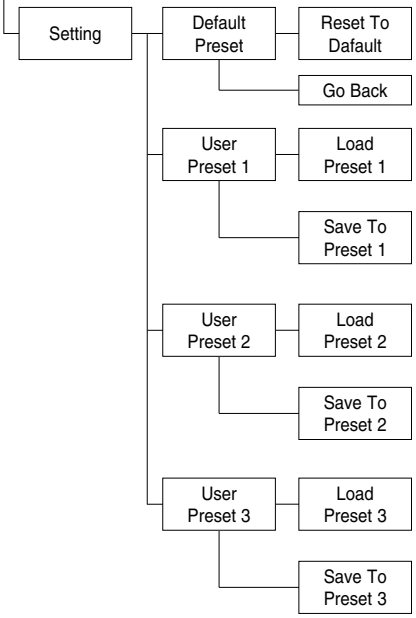

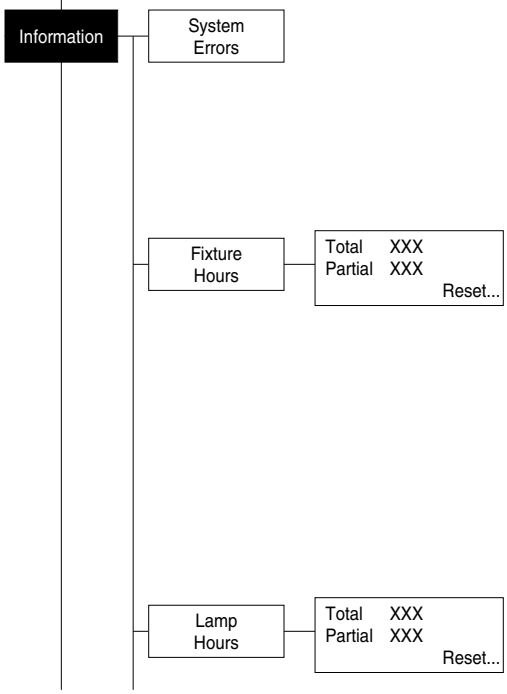

2) Mit den Tasten UP ⏶ und DOWN ⏷ die Reduzierung der Leuchtkraft des Displays freigeben (On) oder sperren (Off).
3) OK drücken, um die Wahl zu bestätigen oder LEFT ⏴, um die derzeitige Einstellung beizubehalten.

SETTING

Ermöglicht das Speichern von 3 verschiedenen Einstellungen der Punkte aus dem Menü Optionen und aus den entsprechenden Untermenüs.

1) OK drücken, auf dem Display erscheint "Default preset".
2) Mit den Tasten UP ⏶ und DOWN ⏷ eine der folgenden Konfigurationen wählen:
   - Default preset (*)
   - User preset 1
   - User preset 2
   - User Preset 3
3) OK drücken, auf dem Display erscheint "Load preset X".
4) Mit den Tasten UP ⏶ und DOWN ⏷ Auswahl von:
   - Load preset X, um eine zuvor gespeicherte Konfiguration aufzurufen.
   - Save to preset X, um die derzeitige Konfiguration zu speichern. Auf dem Display wird eine Bestätigungsmeldung angezeigt (Are you sure?).
5) YES wählen, um die Wahl zu bestätigen, oder NO, um die derzeitige Einstellung beizubehalten und zur nächsthöheren Ebene zurückzukehren.

(*) DEFAULT PRESET

Wenn man gleichzeitig den rechten Pfeil ⏵ und den linken Pfeil ⏴ drückt, kann man nach Zugang in das "Hauptmenü" die Defaultwerte (DEFAULT PRESET) schnell (Shortcut) wiederherstellen.

Ermöglicht es, die Defaultwerte aller Punkte des Menüs Optionen und der entsprechenden Untermenüs wiederherzustellen.

1) OK drücken, auf dem Display wird eine Bestätigungsmeldung angezeigt (Are you sure?)
2) YES wählen, um die Wahl zu bestätigen oder NO, um die derzeitige Einstellung beizubehalten.

OPTION	DEFAULT
Lamp DMX	On
Invert Pan	Off
Invert Tilt	Off
Swap Pan-Tilt	Off
Encoder Pan-Tilt	On
Colour mixing	CMY
Color mixing curve	Curve 2
Fixed Wheel Shortcut	On
Maco color adjustment	On
Shutter on Error	Off
Auto-focus mode	Limited Zoom Range
Dimmer on Shutter	Off
Display	On

INFORMATION MENU

SYSTEM ERRORS

Zeigt eine Liste von Fehlern, die vom Einschalten des Projektors aufgetreten sind.

1) OK drücken, um die Liste der SYSTEM ERRORS zurückzusetzen, auf dem Display wird eine Bestätigungsmeldung angezeigt (Are you sure you want to clear error list?)
2) YES wählen, um die Wahl zu bestätigen oder NO, um die derzeitige Einstellung beizubehalten.

FIXTURE HOURS

Ermöglicht die Anzeige der (Gesamt- und Teil-) Betriebsstunden des Projektors.

1) OK drücken - auf dem Display werden die Gesamt- und Teilstunden angezeigt.
   Total counter
   Zählt die Lebensstunden des Projektors (von der Herstellung bis heute).
   Partial counter Zählt die Teillebensstunden des Projektors von der letzten Nullstellung bis heute.
2) OK drücken, um den Teilzähler zurückzusetzen, auf dem Display wird eine Bestätigungsmeldung angezeigt (Are you sure ?)
3) YES wählen, um den Teilzähler zurückzusetzen oder NO, um die derzeitige Einstellung beizubehalten und zur nächsthöheren Menüebene zu gehen.

LAMP HOURS

Ermöglicht die Anzeige der (Gesamt- oder Teil-) Betriebsstunden der Lampe.

1) OK drücken - auf dem Display werden die Gesamt- und Teilstunden angezeigt.

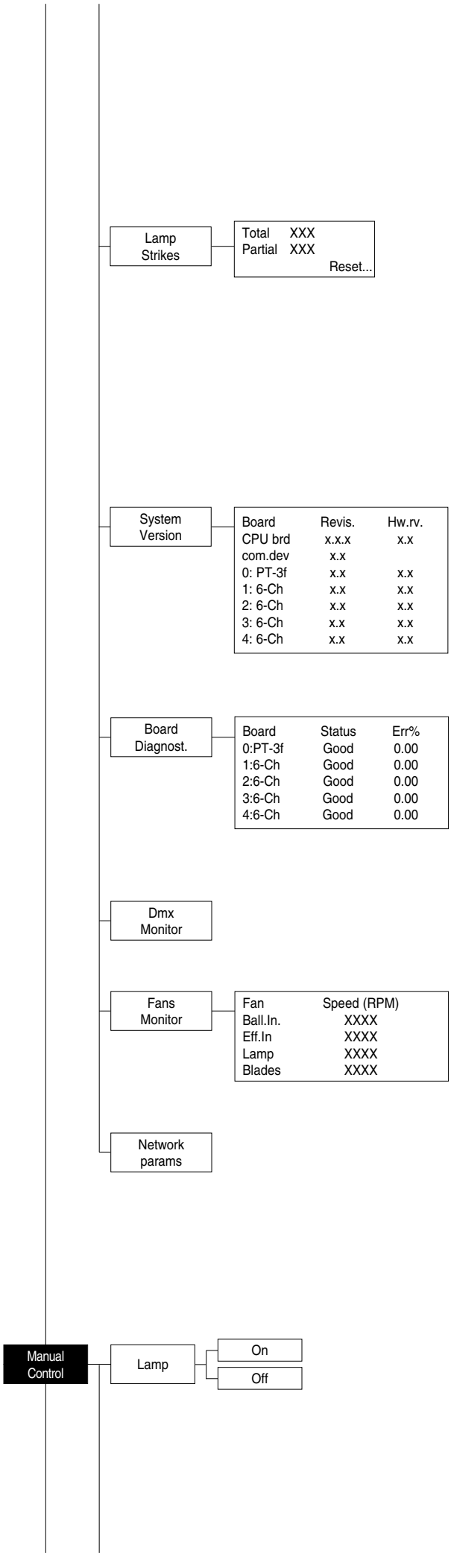

Total counter
Zählt die Betriebsstunden des Projektors mit eingeschalteter Lampe (von der Herstellung bis heute).
Partial counter
Zählt die Betriebsstunden der Lampe von der letzten Nullstellung bis heute.

2) (OK) drücken, um den Teilzähler zurückzusetzen, auf dem Display wird eine Bestätigungsmeldung angezeigt (Are you sure?).
3) YES wählen, um den Teilzähler zurückzusetzen oder NO, um die derzeitige Einstellung beizubehalten und zur nächsthöheren Menüebene zu gehen.

LAMP STRIKES

Ermöglicht die Anzeige der Gesamt- und Teilzahl der Einschaltungen der Lampe.

1) (OK) drücken - auf dem Display wird die Gesamt- oder Teilzahl der Einschaltungen der Lampe angezeigt.
Total counter
Zählt die Anzahl der Einschaltungen der Lampe (von der Herstellung bis heute).
Partial counter
Zählt die Anzahl der Einschaltungen der Lampe von der letzten Nullstellung bis heute.
2) (OK) drücken, um den Teilzähler zurückzusetzen, auf dem Display wird eine Bestätigungsmeldung angezeigt (Are you sure?).
3) YES wählen, um den Teilzähler zurückzusetzen oder NO, um die derzeitige Einstellung beizubehalten und zur nächsthöheren Menüebene zu gehen.

SYSTEM VERSION

Ermöglicht die Anzeige der Hardware- und Softwareversion jeder elektronischen Karte des Projektors.
CPU brd (CPU-Karte)
0: PT-3f (Tarjeta Pan / Tilt)
1: 6-Ch (Karte 6 Kanäle)
2: 6-Ch (Karte 6 Kanäle)
3: 6-Ch (Karte 6 Kanäle)
4: 6-Ch (Karte 6 Kanäle)

BOARD DIAGNOSTIC

Ermöglicht die Anzeige der Fehlerquote jeder im Projektor installierten elektronischen Karte.
0: PT-3f (Karte Pan / Tilt)
1: 6-Ch (Karte 6 Kanäle)
2: 6-Ch (Karte 6 Kanäle)
3: 6-Ch (Karte 6 Kanäle)
4: 6-Ch (Karte 6 Kanäle)

DMX MONITOR

Ermöglicht die Anzeige des Pegels der DMX-Kanäle des Projektors in Bit (Val) und in Prozent.

FANS MONITOR

Ermöglicht die Anzeige jedes im Projektor installierten Lüfters:
Ball. IN (Lüfter Netzteil IN)
Eff.IN (Lüfter Effekte IN)
Lamp (Lüfter Lampe)
Blades (Lufter klingen)

NETWORK PARAMS

Ermöglich die Anzeige der „Network" Parameter des Projektors, also:
IP address: Adresse des Internet-Protokolls (zwei Projektoren dürfen nicht die gleiche IP-Adresse haben)
IP mask: 255.0.0.0
Mac address: Media Access Control Ethernet-Adresse des Projektors.

MANUAL CONTROL

LAMP

Ermöglicht das Ein- oder Ausschalten der Lampe von der Schalttafel des Projektors aus.

1) (OK) drücken - auf dem Display erscheint die derzeitige Einstellung (On oder Off).
2) Mit den Tasten UP (▲) und DOWN (▼) die Lampe ein- (On) oder ausschalten (Off).
3) (OK) drücken, um die Wahl zu bestätigen oder LEFT (◀), um die derzeitige Einstellung beizubehalten und zur nächsthöheren Ebene zurückzukehren.

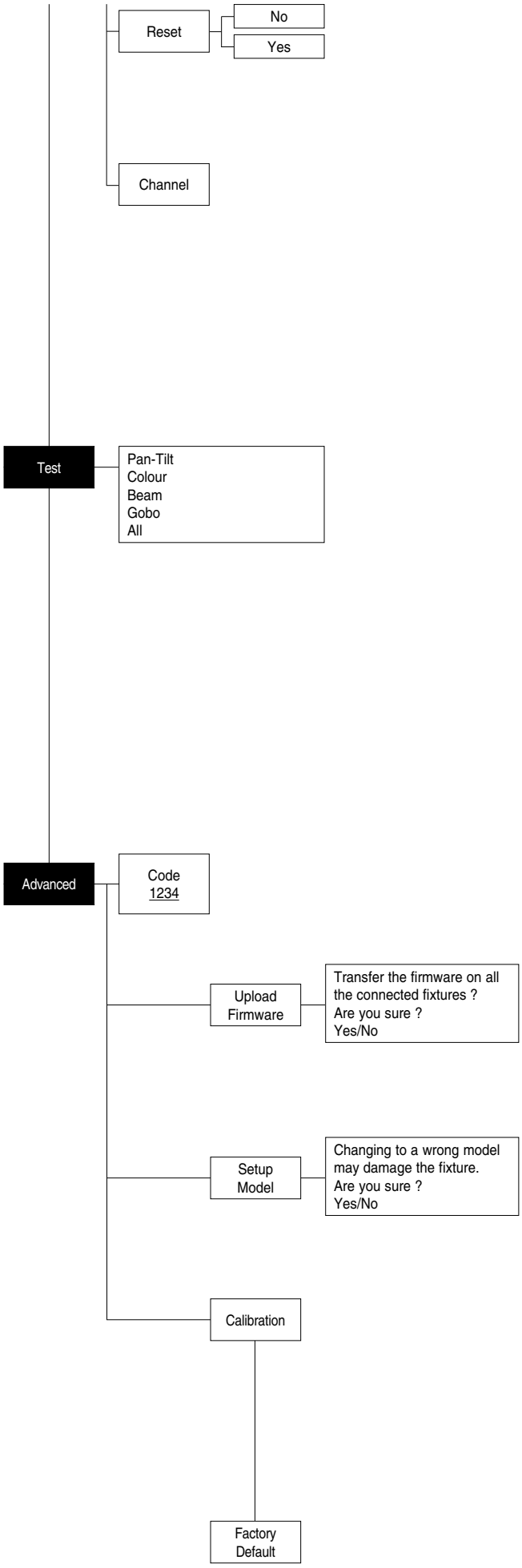

RESET

Ermöglicht das Reset des Projektors.

1) (OK) drücken, auf dem Display wird eine Bestätigungsmeldung angezeigt (Are you sure?)
2) YES wählen, um das Reset durchzuführen oder NO, um ohne Reset zur nächsthöheren Ebene zurückzukehren

CHANNEL

Ermöglicht die Einstellung des Kanalpegels von der Schalttafel des Projektors aus.

1) (OK) drücken - auf dem Display wird der erste Kanal angezeigt.
2) Mit den Tasten UP (▲) und DOWN (▼) den gewünschten Kanal wählen.
3) (OK) drücken und mit den Tasten UP (▲) und DOWN (▼) den gewünschten DMX-Pegel wählen (Wert zwischen 0 und 255).
4) LEFT (◀) drücken, um zur nächsthöheren Ebene zurückzukehren.

TEST MENU

AUTOTEST

Ermöglicht die Kontrolle der korrekten Funktionsweise der Effekte.

1) (OK) drücken.
2) Mit den Tasten UP (▲) und DOWN (▼) die gewünschte Testsequenz auswählen und aktivieren (On).
3) (OK) drücken, um die Wahl zu bestätigen oder LEFT (◀), um zur nächsthöheren Ebene zurückzukehren.

Testsequenz:
- Pan-Tilt effects (Pan & Tilt)
- Colour effects (CMY / CTO / Color wheel)
- Beam effects (Stopper-Strobe / Dimmer / Iris / Prism / Frost / Focus / Zoom / Blades / Framing rotation)
- Gobo effects (Rotating gobo)
- All effects

ADVANCED MENU

Um das "Menu Advanced" freizugeben, den Code (1234) mit den Tasten UP (▲), DOWN (▼) RIGHT (▶) eingeben.
(OK) drücken und das "Menu advanced" wird auf dem Display angezeigt.

UP LOAD FIRMWARE

Ermöglicht es, die "Firmware" von einem Projektor auf alle anderen an ihn angeschlossenen Projektoren zu übertragen.

1) (OK) drücken, auf dem Display erscheint eine Bestätigungsmeldung.
2) YES wählen, um die Übertragung der Firmware freizugeben oder NO, um zur nächsthöheren Ebene zurückzukehren, ohne die Firmware zu übertragen.

SETUP MODEL

Ermöglicht es, das Modell des Projektors zu wechseln.

1) (OK) drücken, auf dem Display erscheint eine Bestätigungsmeldung.
2) YES wählen, um das Modell des Projektors neu zu definieren oder NO, um zur nächsthöheren Ebene zurückzukehren, ohne das Modell zu wechseln.

CALIBRATION

Ermöglicht kleine mechanische Einstellungen bestimmter Effekte über die Schalttafel, um eine perfekte Einheitlichkeit der Projektoren zu erhalten.

1) (OK) drücken und die Liste der Kanäle wird auf dem Display angezeigt.
2) Mit den Tasten UP (▲) und DOWN (▼) den Effekt auswählen, der eingestellt werden soll.
3) (OK) drücken und mit den Tasten RIGHT (▶), UP (▲) und DOWN (▼) die Kalibrierung durchführen, dabei einen Wert zwischen 0 und 255 einstellen.
4) (OK) oder LEFT (◀) drücken, um die Einstellung zu bestätigen.

FACTORY DEFAULT

Ermöglicht es, die Defaultwerte (128) aller Kanäle wiederherzustellen.

1) (OK) drücken, auf dem Display erscheint eine Bestätigungsmeldung (Reset calibration to factory default ?).
2) YES wählen, um die Defaultwerte wiederherzustellen oder NO, um die derzeitige Einstellung beizubehalten und zur nächsthöheren Ebene zurückzukehren.

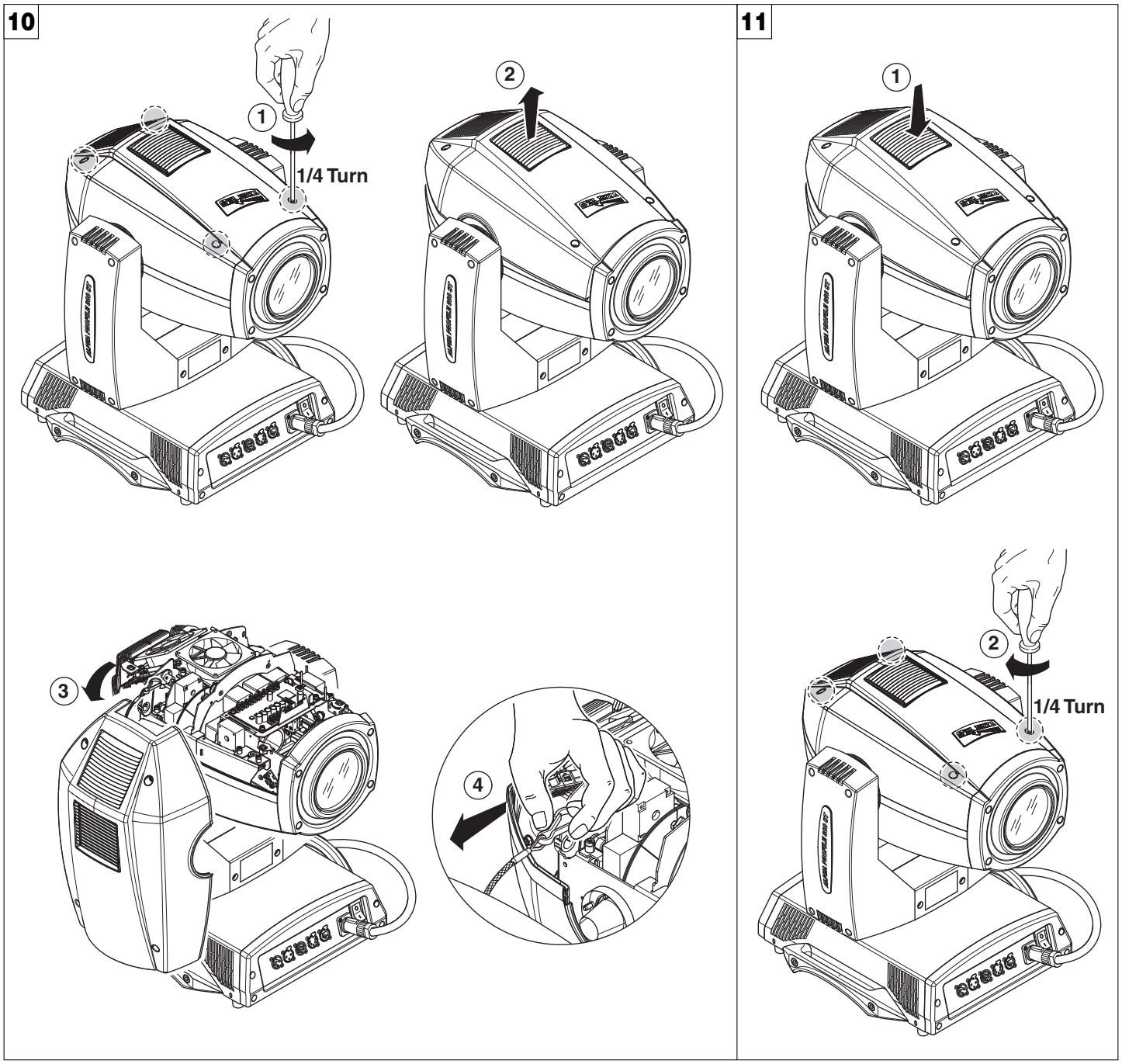

Sperren und Entsperren der Bewegungen Pan und Tilt - Siehe die Anweisungen im Abschnitt AUSPACKEN UND VORBEREITEN.
Öffnen der Effektmodule - Abb. 10

Schließen der Effektmodule - Abb. 11

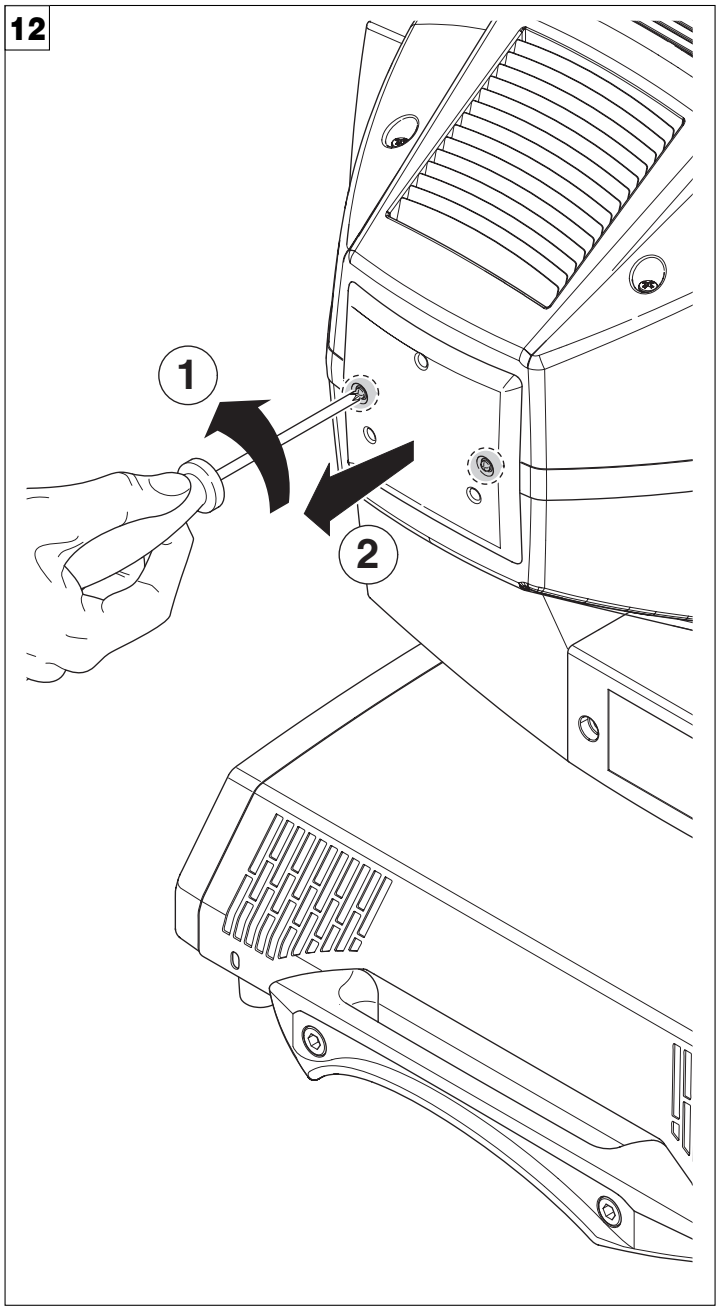

Öffnen und Schließen des Lampenfachs - Abb. 12

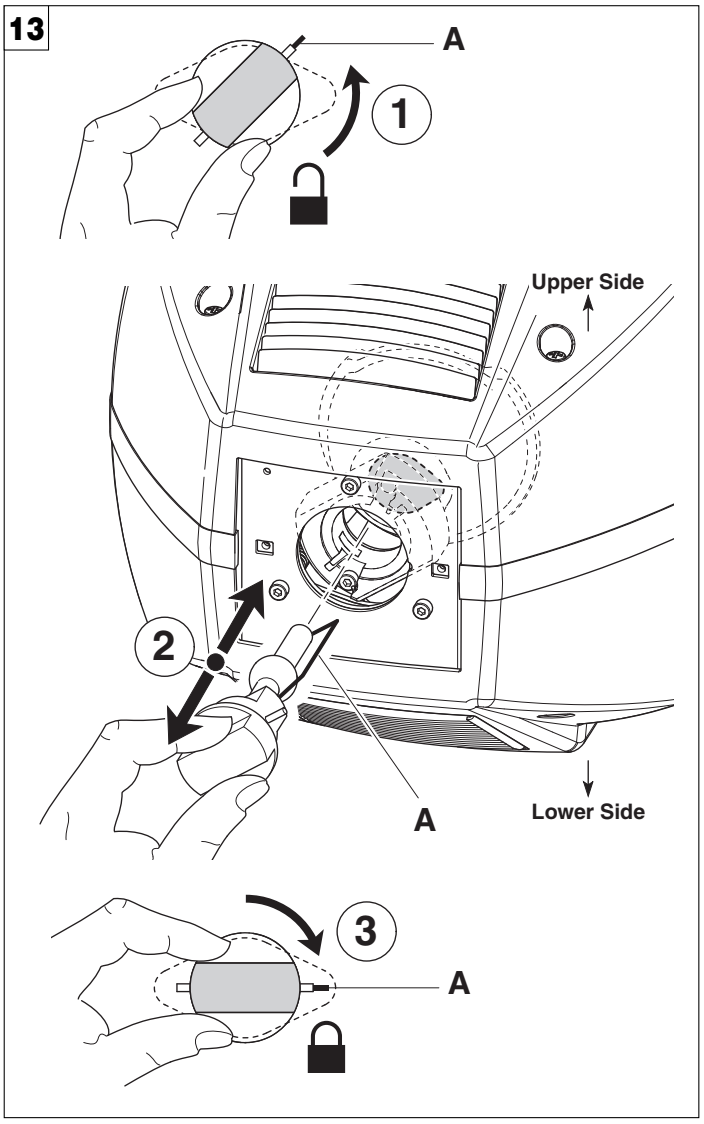

Lampenwechsel - Abb. 13

Die neue Lampe aus der Verpackung nehmen und in den Sockel einsetzen.

ACHTUNG: ***Der Lampenkolben darf nicht mit bloßen Händen berührt werden. Wenn dies dennoch passieren sollte, den Lampenkolben mit einem mit Alkohol getränkten Tuch reinigen und ihn mit einem sauberen und trockenen Tuch abtrocknen.***

WICHTIG: ***Vergewissern Sie sich, dass die Lampe mit dem externen Kontakt (A) zur Öse des elliptischen Reflektors hin eingesetzt wird.***

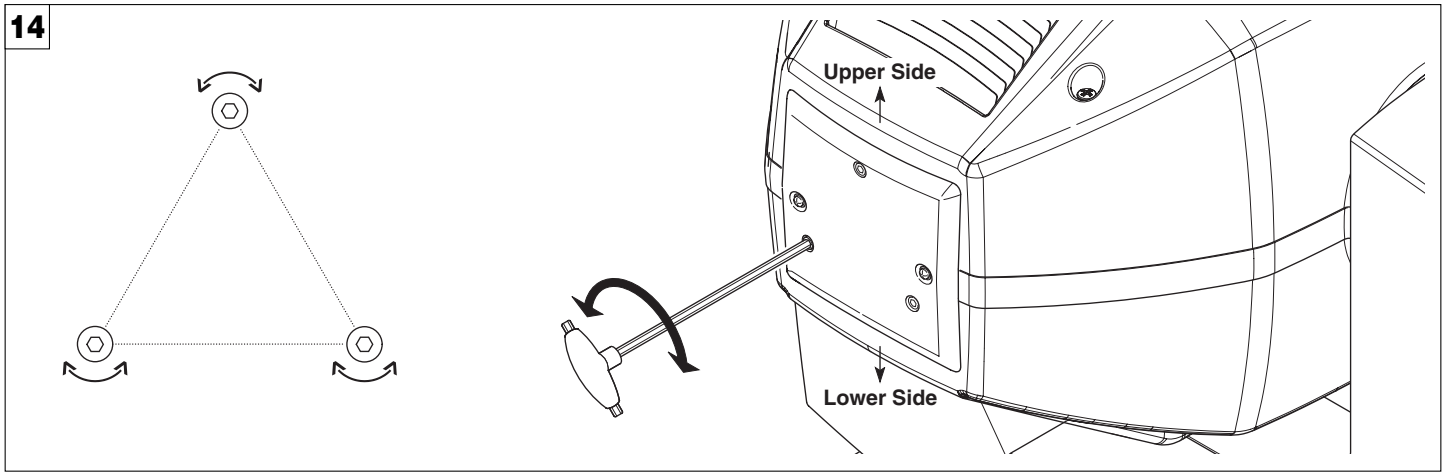

Einstellung der Lampe - Abb. 14

Um die Lampe zu zentrieren, die drei Einstellschrauben regulieren, wie in der Abbildung dargestellt.

15

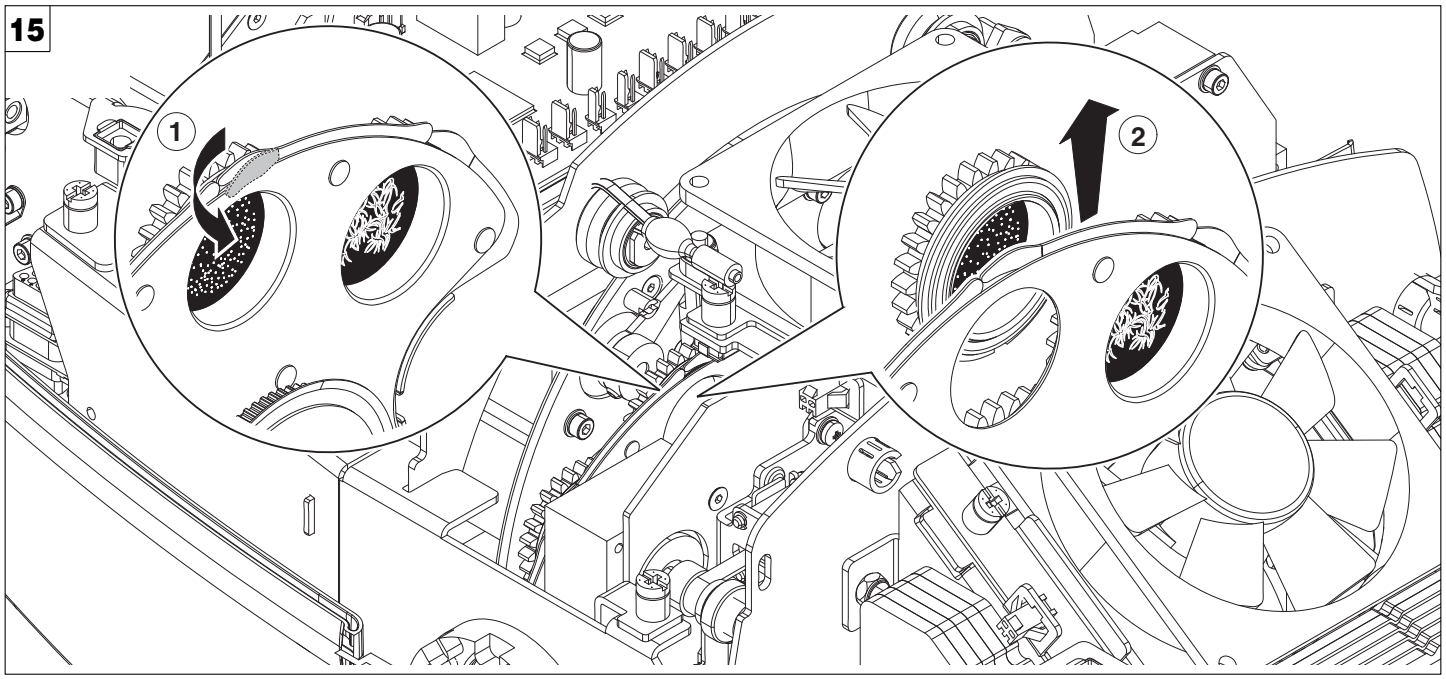

Austausch Lagergruppe - Abb. 15

16

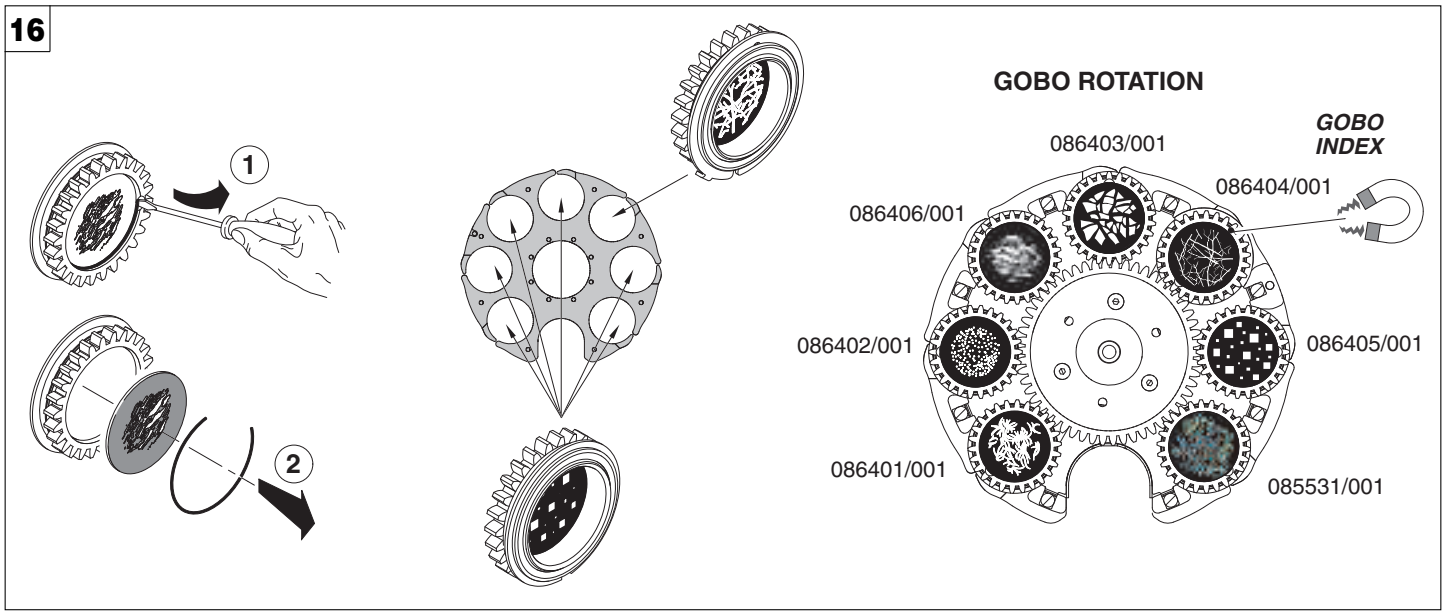

Auswechseln der rotierenden Gobos (Ø 25.7 mm - Abbildung max. 19 mm - Dicke max. 1.1 mm) - Abb. 16
ACHTUNG: Setzen Sie sich mit Clay Paky in Verbindung, bevor Sie angepasste Gobos verwenden.

17

DICHROITISCHE GLASGOBOS TYP 1

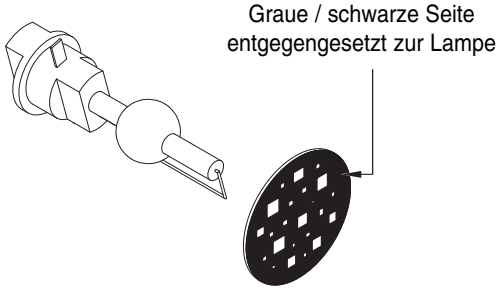

DICHROITISCHE GLASGOBOS TYP 2

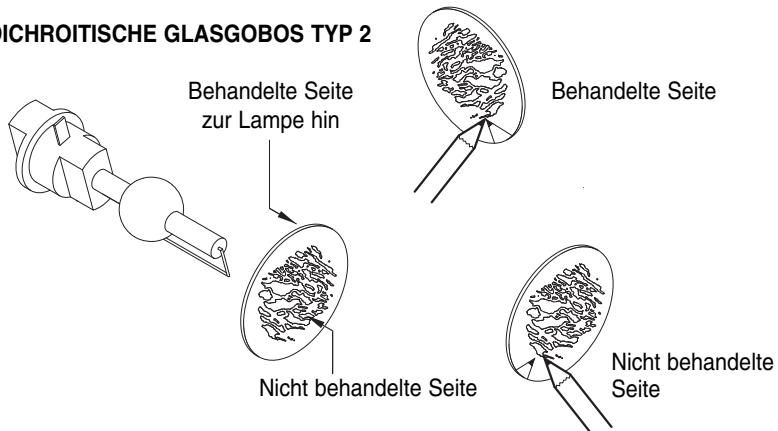

Um festzustellen, welche Seite eines Gobos behandelt wurde, braucht man nur einen Gegenstand an den Gobo anzulehnen - behandelte Seite: kein Raum zwischen dem Gegenstand und seinem Reflex.

Ausrichtung der Gobos - Abb. 17
Die Abbildungen zeigen die korrekte Ausrichtung der verschiedenen Arten von Gobos.

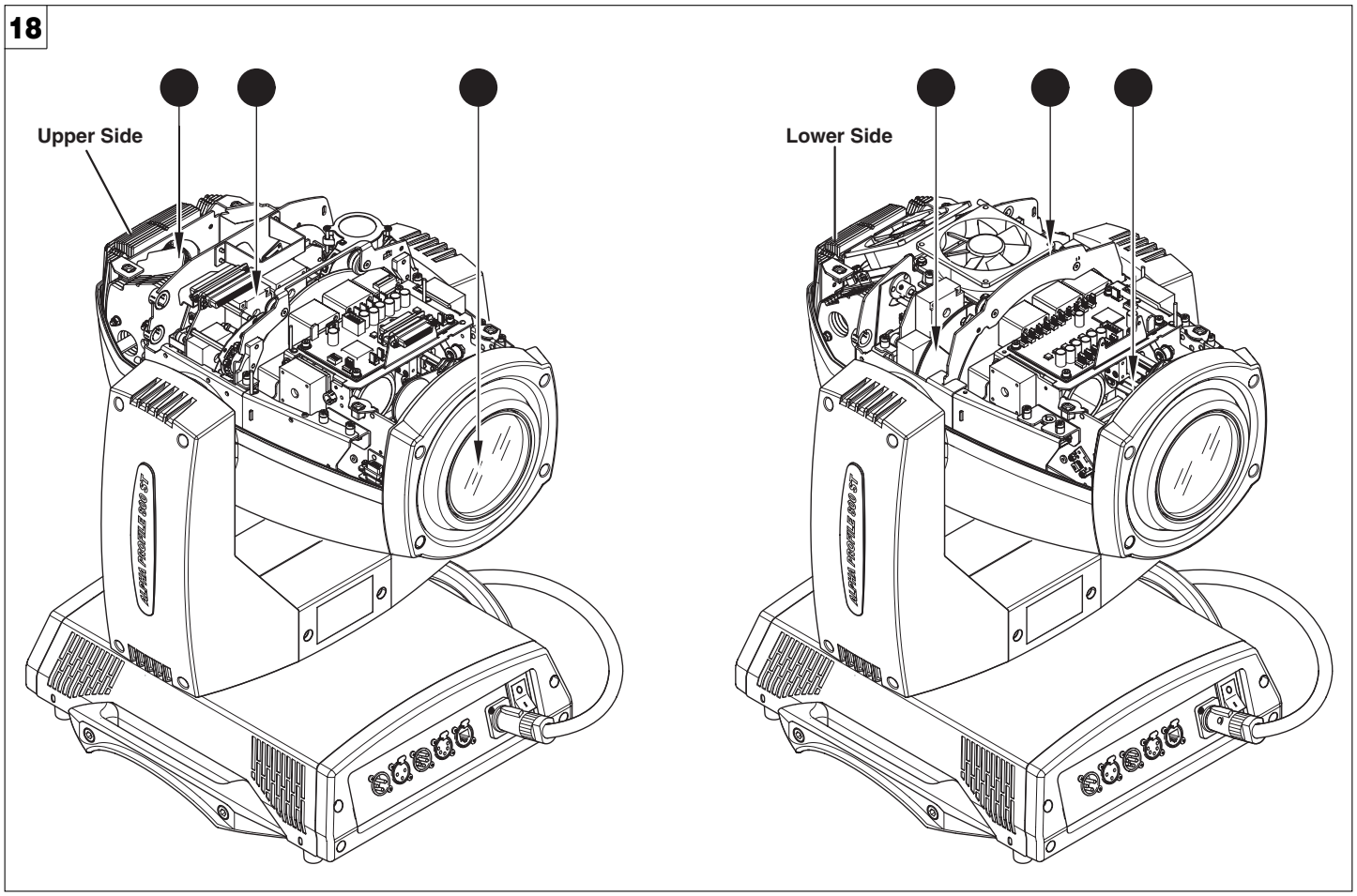

Regelmäßige Reinigung - Abb. 18

Um die optimale Funktionalität und Leistung des Geräts für lange Zeit zu bewahren, ist eine regelmäßige Reinigung der Teile, an denen sich leicht Staub und Fett ansammeln, unverzichtbar. Die Häufigkeit, mit der die nachstehenden Vorgänge durchzuführen sind, hängt von verschiedenen Faktoren ab, wie die Menge Bewegungen der Effektmodule und die Beschaffenheit der Arbeitsumgebung (Luftfeuchtigkeit, Staub- und Salzhaltigkeit usw.). Zur Reinigung des Reflektors, der Linsen und der Filter ein weiches Tuch verwenden, das mit einem gängigen Glasreinigungsmittel angefeuchtet ist.

Einmal jährlich sollte der Projektor außerdem qualifiziertem Fachpersonal übergeben werden, um ihn einer außerordentlichen Wartung zu unterziehen, die mindestens folgende Arbeiten umfasst:

- Allgemeine Reinigung der Innenteile.
- Nachschmierung aller Teile, die ständiger Reibung ausgesetzt sind, mit den von Clay Paky gelieferten speziellen Schmiermitteln.
- Allgemeine Sichtkontrolle der inneren Bauteile, Verdrahtungen, mechanischen Teile usw.
- Elektrische, fotometrische und funktionelle Kontrollen; eventuelle Reparaturen.

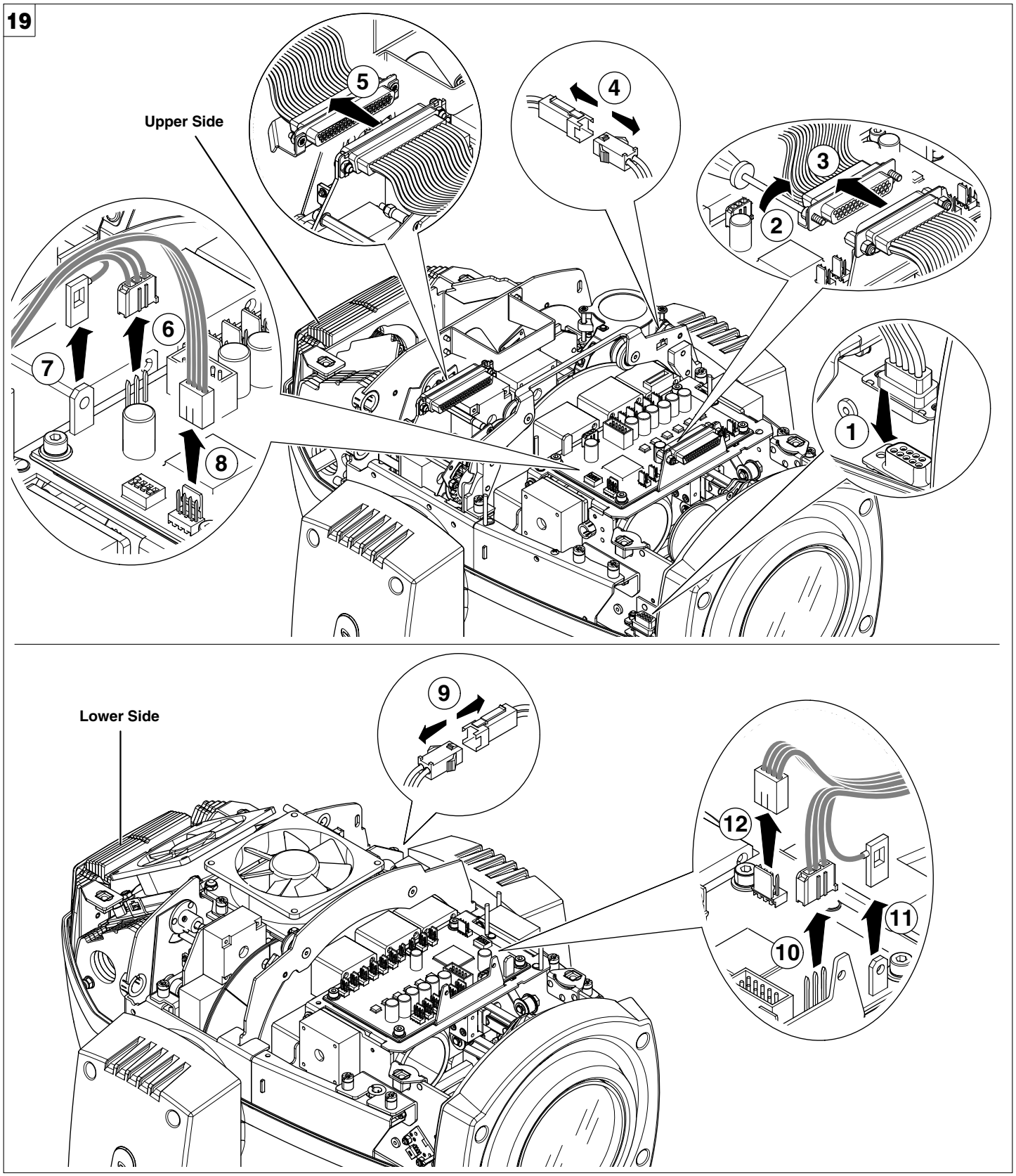

Auszug Effekt-Module: Optionales Zubehör - Abb. 19

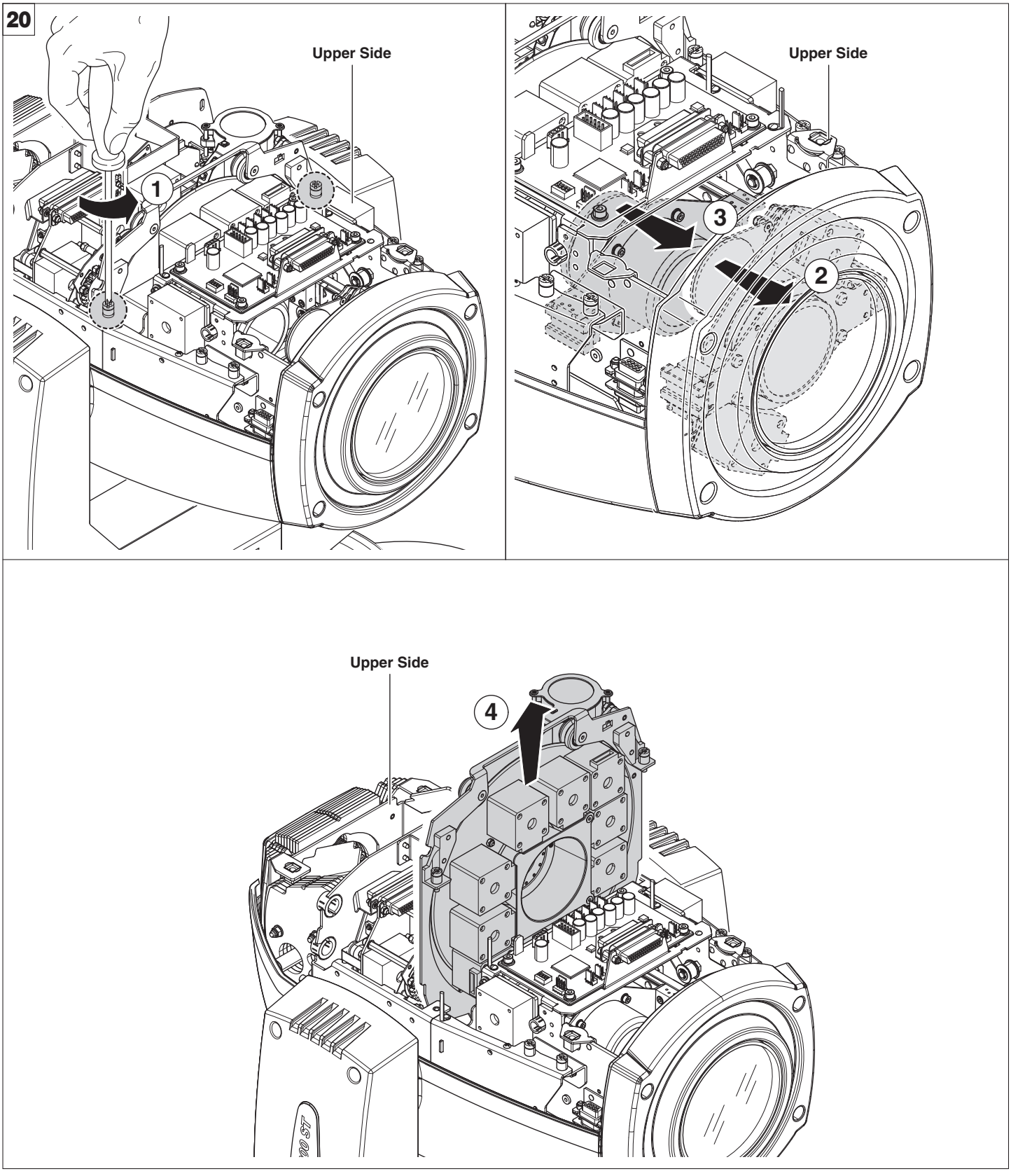

Auszug Effekt-Module - Abb. 20
WICHTIG: Die Module an der Halterung und nicht an Einzelteilen anpacken, die beschädigt werden könnten.
Einsatz der Effekt-Module: die in den Abbildungen 20, 21 und 22 gezeigten Arbeiten in umgekehrter Reihenfolge ausführen.

21

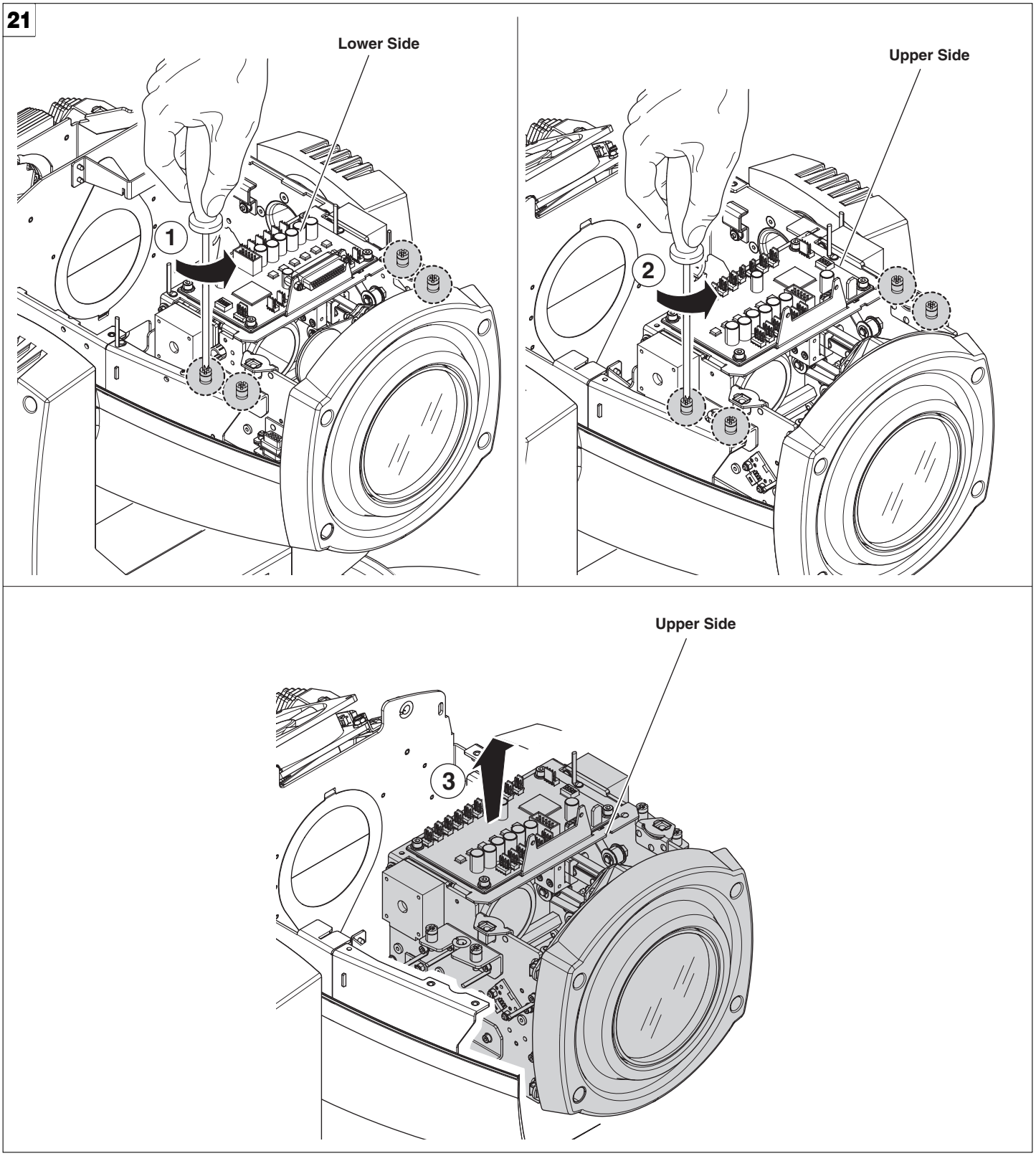

Auszug Effekt-Module - Abb. 21
WICHTIG: Die Module an der Halterung und nicht an Einzelteilen anpacken, die beschädigt werden könnten.
Einsatz der Effekt-Module: die in den Abbildungen 20, 21 und 22 gezeigten Arbeiten in umgekehrter Reihenfolge ausführen.

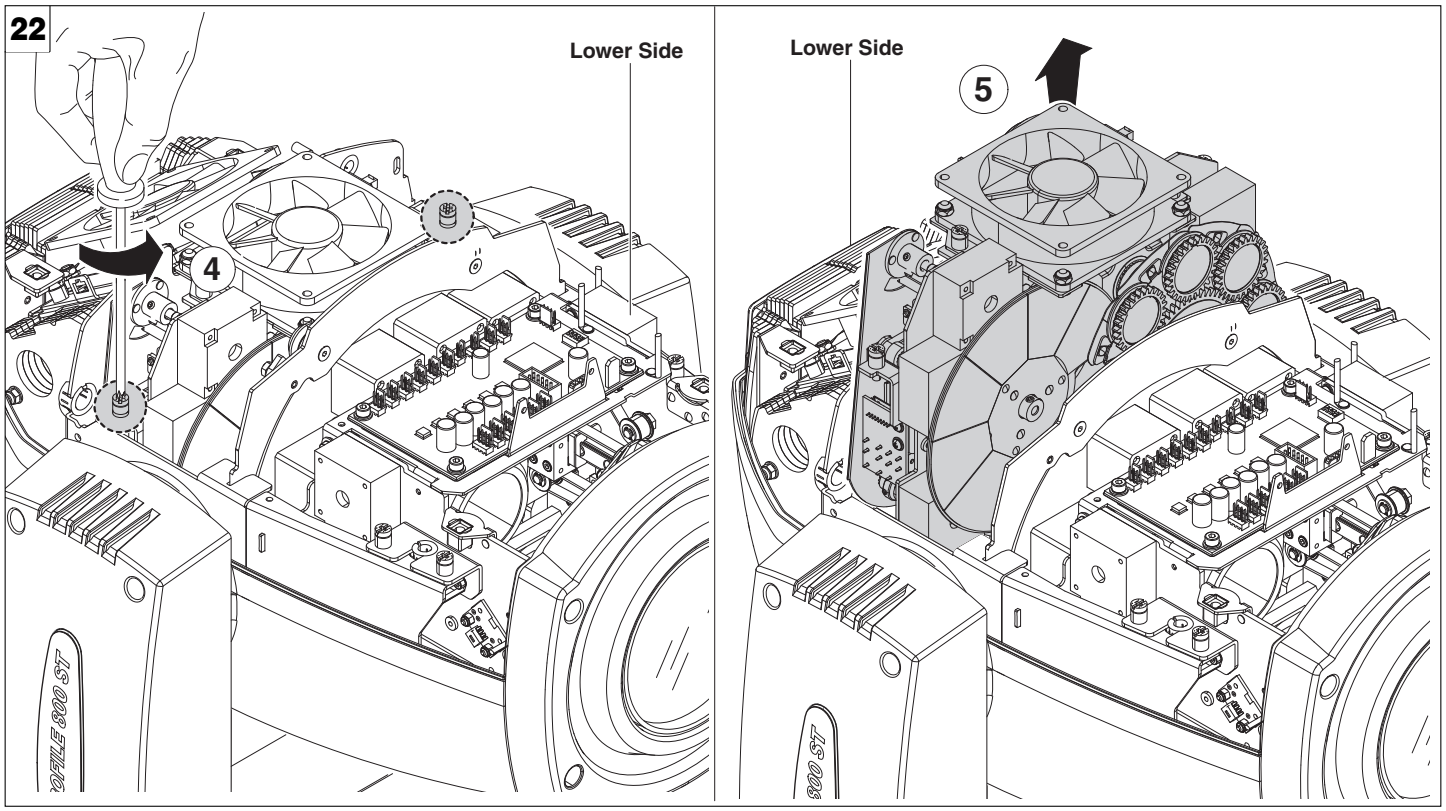

Auszug Effekt-Module - Abb. 22
WICHTIG: Die Module an der Halterung und nicht an Einzelteilen anpacken, die beschädigt werden könnten.
Einsatz der Effekt-Module: die in den Abbildungen 20, 21 und 22 gezeigten Arbeiten in umgekehrter Reihenfolge ausführen.

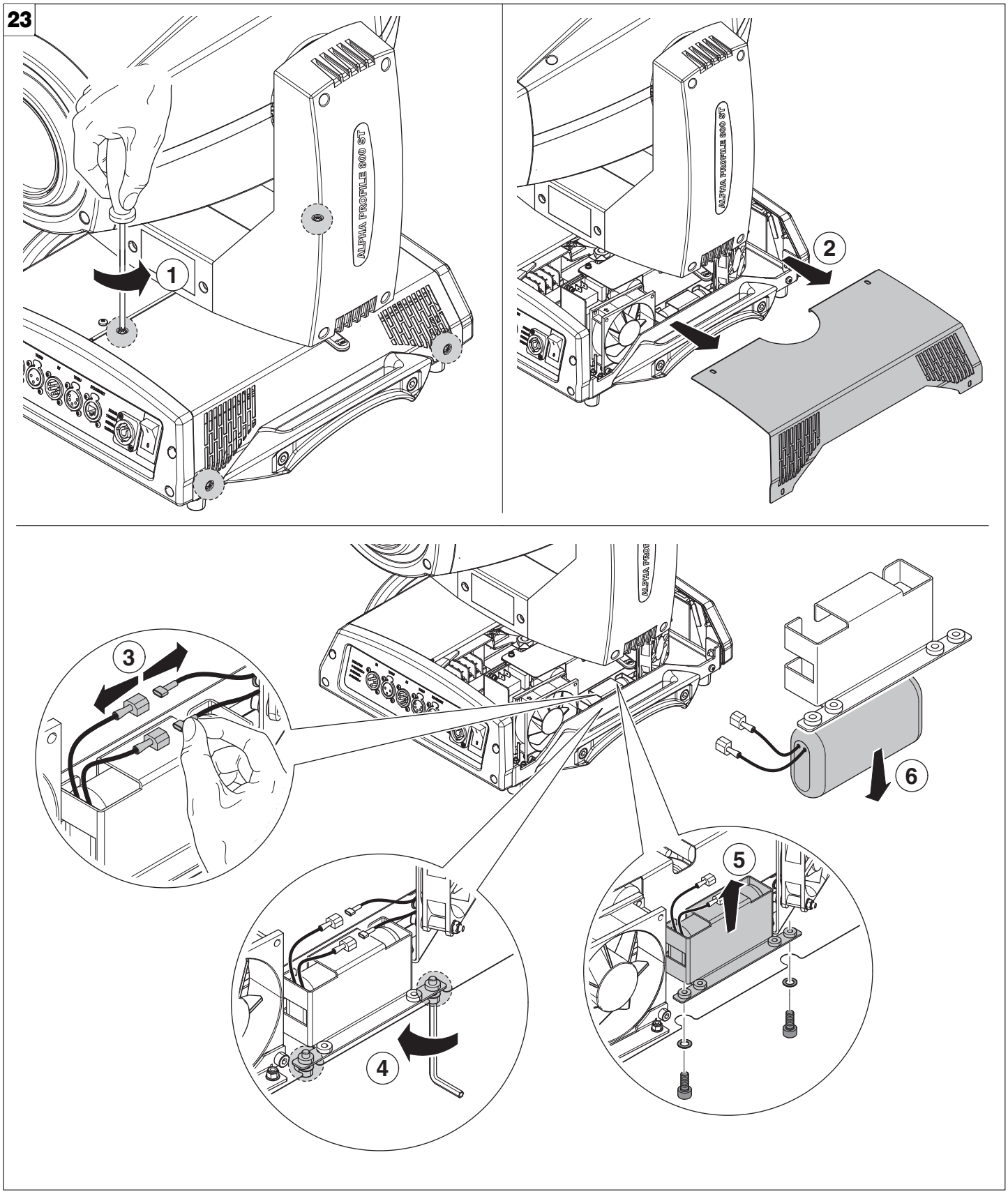

Entfernen der Batterie - Abb. 23

Dieses Produkt enthält eine wiederaufladbare Blei-Säure-Batterie oder Lithium-Eisen-tetraphosphat. Zum Schutz der Umwelt bitten wir Sie, diese Batterie, nachdem sie verbraucht ist, gemäß den geltenden Vorschriften zu entsorgen

LiFePO4
Pb

OPTIONALES ZUBEHÖR

24

C61188 - HEAVY FROST FILTER KIT

Zubehörfilter auf Wunsch lieferbar, kann den im Projektor montierten Standard-Frostfilter ersetzen.

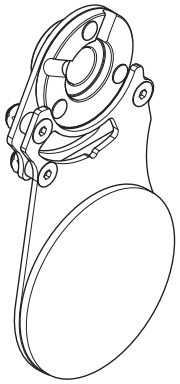

25

C61173
Diffusor filter
279207/801

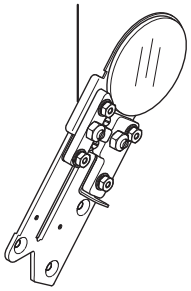

020005/003

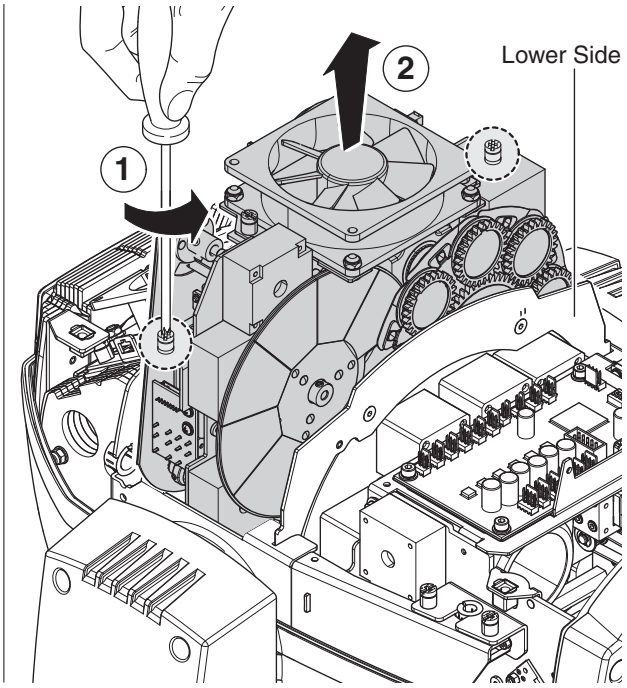

Der optionale Diffusionsfilter 279207/801 kann nur ab dem Projektor mit Seriennummer AB24201 und folgende installiert werden.

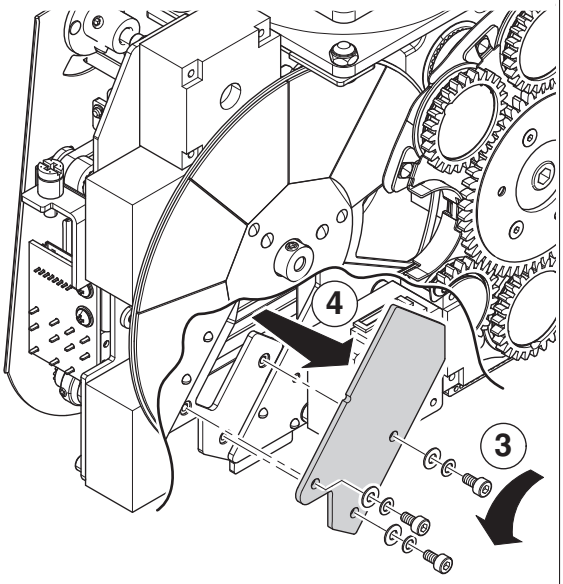

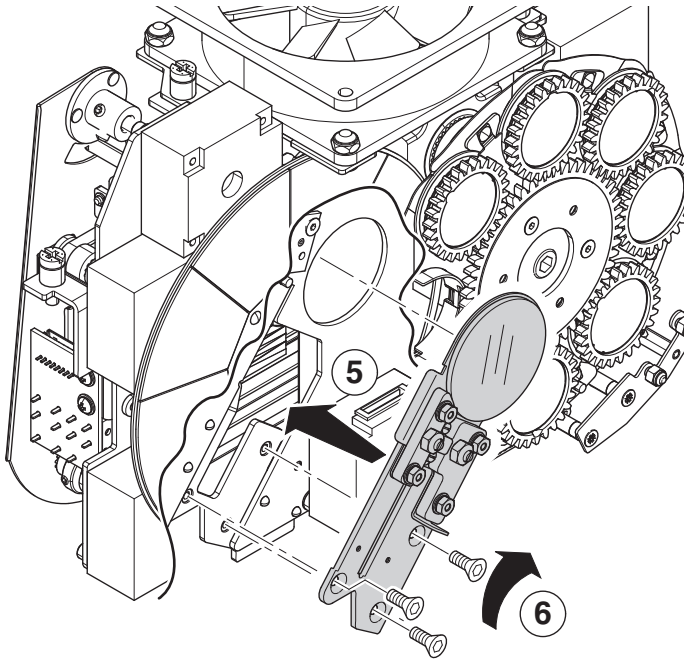

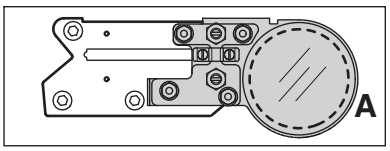

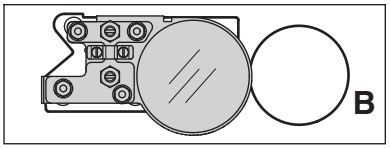

A In den Lichtstrahl eingefügter Diffusionsfilter

B Entfernter Diffusionsfilter

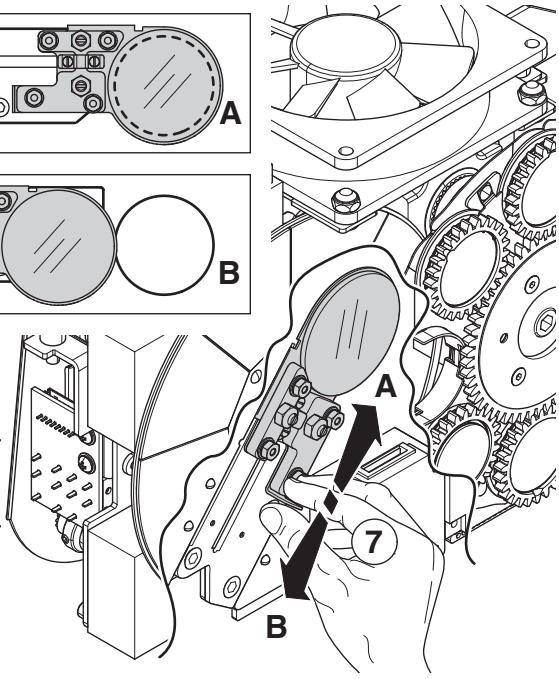

C61188 Heavy-Frost-Filter - Abb. 24
C61173 Diffusionsfilter - Abb. 25
Der optionale Diffusionsfilter 279207/801 kann nur ab dem Projektor mit Seriennummer AB24201 und folgende installiert werden.
Der in den Lichtstrahl eingefügte Diffusionsfilter verbessert die Farbmischung in der Projektion von CMY - CTO und Dimmer, der Lichtstrahl selbst mit eingefügtem Diffusionsfilter verliert ca. 25% an Leuchtstärke.

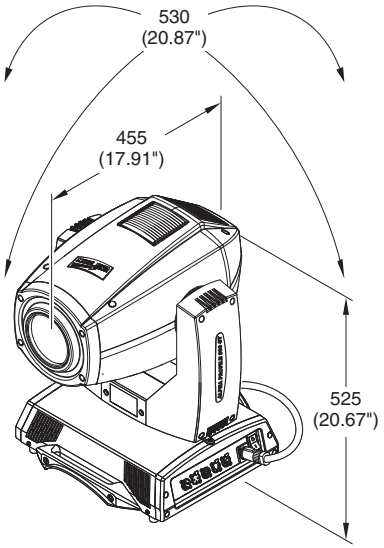

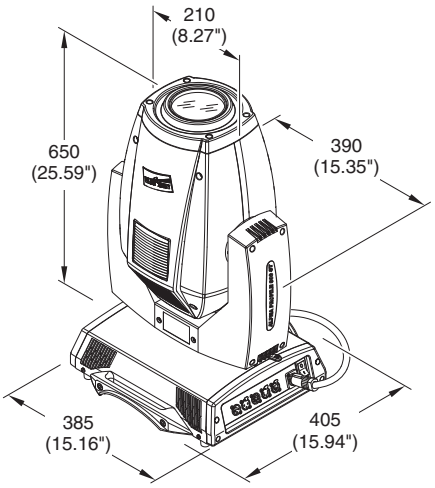

TECHNISCHE DATEN

Vorhandene Netzversorgung
100-120V 50/60Hz
200-240V 50/60Hz

Leistungsaufnahme
1200VA a 230V 50Hz.

Gesamtlichtstrom
Max 14.500 lumens.

Lampe
Entladungslampe
- Typ MSR Platinum 35 (L10105)
- Sockel PGjX36
- Farbtemperatur 7750 °K
- Lichtfluss 54500 lm
- Durchschnittliche Lebensdauer 750 h
- Beliebige Einbauposition

Motoren
28 Mikro-Schrittmotoren, vollständig mikroprozessorgesteuert.

Optikgruppe
Elliptischer Reflektor mit hoher Lichtausbeute.

Kanäle
Max 29 Kontrollkanäle.

Eingänge
DMX 512

Beweglicher Kopf
- Bewegung durch zwei mikroprozessorgesteuerte Mikro-Schrittmotoren.
- Automatische Rückpositionierung von PAN und TILT nach unbeabsichtigten, nicht vom Regiepult betätigten Bewegungen.
- Aktionsradius:
  - PAN = 540°
  - TILT = 240°
- Höchstgeschwindigkeit:
  - PAN = 4.78 sec
  - TILT = 2.33 sec
- Auflösung:
  - PAN = 2.11°
  - PAN FINE = 0.008°
  - TILT = 0.98°
  - TILT FINE = 0.004°

Schutzart IP20
- Geschützt gegen das Eindringen fester Körper, die größer sind als 12 mm.
- Kein Schutz gegen das Eindringen von Flüssigkeiten

CE-Kennzeichnung
Entspricht den folgenden Europäischen Richtlinien:
- 2006/95/EG (LVD)
- 2004/108/EG (EMC)
- 2011/65/EU (RoHS).

Sicherheitsvorrichtungen
- Automatischer zweipoliger Wärmeschutz-Sicherheitsschalter.
- Automatische Abschaltung der Stromzufuhr bei Überhitzung oder Ausfall des Kühlsystems.

Kühlung
Kühlsystem mit Zwangslüftung durch Axiallüfter.

Gehäuse
- Struktur aus Aluminium mit Abdeckungen aus druckgegossenem Kunststoff.
- Zwei seitliche Tragegriffe.
- PAN- und TILT-Arretierung für Transport und Wartung.

Einbauposition
Beliebig.

Gewichte
31,50 kg

URSACHEN UND ABHILFE BEI BETRIEBSSTÖRUNGEN

DER PROJEKTOR SCHALTET SICH NICHT EIN	DIE ELEKTRONIK FUNKTIONIERT NICHT	FEHLERHAFTE PROJEKTION	VERRINGERTE LEUCHTKRAFT	***MÖGLICHE URSACHEN***	***KONTROLLEN UND ABHILFE***
				STÖRUNGEN	
●				Keine Stromversorgung.	Prüfen, ob die Versorgungsspannung vorhanden ist.
●			●	Lampe erschöpft oder defekt.	Lampe ersetzen (siehe Anweisungen).
	●			Übertragungskabel der Signale defekt oder nicht verbunden.	Kabel ersetzen.
	●			Fehlerhafte Adressierung.	Adressen überprüfen (siehe Anweisungen).
	●			Defekt in den Elektronikschaltungen.	Einen autorisierten Techniker anfordern.
		●		Bruch der Linsen oder des Reflektors.	Einen autorisierten Techniker anfordern.
		●	●	Ablagerung von Staub oder Fett.	Reinigen (siehe Anweisungen).

ALPHA PROFILE 800 “ST”

HINWEIS: Um unbeabsichtigten Beschädigungen der Effekte vorzubeugen, die während des Transports aneinanderstoßen könnten, bevor man den Projektor ausschaltet sicherstellen, dass all seine Kanäle ausgeschlossen sind (DMX-Level gleich 0 %).

CHANNEL	CHANNEL MODE	
	STANDARD	VECTOR
1	CYAN	CYAN
2	MAGENTA	MAGENTA
3	YELLOW	YELLOW
4	C.T.O	C.T.O
5	COLOUR WHEEL	COLOUR WHEEL
6	MACRO COLOURS	MACRO COLOURS
7	STOP/STROBE	STOP/STROBE
8	DIMMER	DIMMER
9	DIMMER FINE	DIMMER FINE
10	IRIS	IRIS
11	ROTATING GOBO CHANGE	ROTATING GOBO CHANGE
12	GOBO ROTATION	GOBO ROTATION
13	GOBO FINE	GOBO FINE
14	PRISM	PRISM
15	FROST	FROST
16	BLADE UP1	BLADE UP1
17	BLADE UP2	BLADE UP2
18	BLADE DW1	BLADE DW1
19	BLADE DW2	BLADE DW2
20	BLADE RG1	BLADE RG1
21	BLADE RG2	BLADE RG2
22	BLADE LF1	BLADE LF1
23	BLADE LF2	BLADE LF2
24	FRAMING ROTATION	FRAMING ROTATION
25	FOCUS	FOCUS
26	FOCUS FINE	FOCUS FINE
27	ZOOM	ZOOM
28	AUTOFOCUS DISTANCE	AUTOFOCUS DISTANCE
29	AUTOFOCUS ADJUSTMENT	AUTOFOCUS ADJUSTMENT
30	MACRO EFFECTS	MACRO EFFECTS
31	PAN	PAN
32	PAN FINE	PAN FINE
33	TILT	TILT
34	TILT FINE	TILT FINE
35	FUNCTION	FUNCTION
36	RESET	RESET
37	LAMP CONTROL (with Option "Lamp DMX" ON)	LAMP CONTROL (with Option "Lamp DMX" ON)
38		PAN-TILT TIME
39		COLOUR TIME
40		BEAM TIME
41		GOBO TIME

NOTE: On conclusion of resetting in case of absence of DMX signal, Pan & Tilt move to the "Home" position (Pan 50% - Tilt 50%) all the others channels stay at 0%.

• COLOUR MIXING - channel 1 - 2 - 3

Operation with option color mixing: RGB

BIT	EFFECT
255	COLOUR EXCLUDED
0	COLOUR INSERTED

IMPORTANT: The lamp dim to half power 1 second after all the 3 channels stay at 0% level. The lamp goes back to full power when the channels level is put higher than 0%.

Operation with option color mixing: CMY

BIT	EFFECT
255	COLOUR INSERTED
0	COLOUR EXCLUDED

IMPORTANT: The lamp dim to half power 1 second after all the 3 channels stay at 100% level. The lamp goes back to full power when the channels level is put lower than 100%.

• C.T.O. - channel 4

BIT	EFFECT
255	FILTER INSERTED
0	FILTER EXCLUDED

• COLOUR WHEEL - channel 5

BIT	EFFECT
255	FAST ROTATION (160 rpm)
128	SLOW ROTATION (0.2 rpm)
127	BLUE + WHITE
120	BLUE
112	ORANGE + BLUE
105	ORANGE
97	AQUAMARINE + ORANGE
90	AQUAMARINE
82	LAVENDER + AQUAMARINE
75	LAVENDER
67	LIGHT GREEN + LAVENDER
60	LIGHT GREEN
52	GREEN + LIGHT GREEN
45	GREEN
37	CTO + GREEN
30	CTO
22	RED + CTO
15	RED
8	WHITE + RED
0	WHITE

• MACRO COLOURS - channel 6

COLOR NAME	BIT	ROSCO CODE	LEE CODE	CYAN BIT	MAGENTA BIT	YELLOW BIT	CTO BIT	WHEEL BIT
Unused Range	148-255	-	-	-	-	-	-	-
Half CT straw	146-147	442	442	0	0	34	190	0
Lighter blue	144-145	353	353	226	0	149	138	0
Glacier blue	142-143	352	352	220	0	129	138	0
Fuschia pink	140-141	345	345	109	186	77	120	0
Mallard green	138-139	325	325	255	0	0	236	58
Jade	136-137	323	323	127	0	162	0	77
3/4 CT Orange	134-135	285	285	0	36	61	217	0
3/4 CTB	132-133	281	281	85	79	87	54	0
Half minus green	130-131	248	248	60	19	86	75	39
Minus green	128-129	247	247	60	71	86	75	39
1/4 CTO	126-127	206	206	62	71	123	122	0
1/2 CTO	124-125	205	205	25	26	45	131	0
Full CT Orange	122-123	204	204	0	44	58	234	0
1/4 CTB	120-121	203	203	75	54	91	109	0
1/2 CTB	118-119	202	202	85	71	84	89	0
Full CTB	116-117	201	201	94	79	80	0	0
Alice Blue	114-115	197	197	236	51	0	205	0
Congo Blue	112-113	181	181	251	241	0	255	0
Dark Lavender	110-111	180	180	195	170	0	160	0
Chrome Orange	108-109	179	179	0	98	255	255	0
Lagoon blue	106-107	172	172	224	0	121	40	79
Deep Lavender	104-105	170	170	100	129	77	120	0
Liliac tint	102-103	169	169	41	59	39	120	0
Daylight Blue	100-101	165	165	210	73	105	88	0
Flame red	98-99	164	164	0	255	227	255	97
Bastard amber	96-97	162	162	0	26	0	199	0
Deep Orange	94-95	158	158	0	148	255	255	0
Pink	92-93	157	157	0	159	0	255	0
Pale rose	90-91	154	154	0	48	0	189	0
Pale Gold	88-89	152	152	0	60	98	138	0
Bright rose	86-87	148	148	0	255	0	255	0
Apricot	84-85	147	147	0	81	55	255	0
Bright Blue	82-83	141	141	182	0	99	92	77
Primary green	80-81	139	139	0	0	0	231	58
Light green	78-79	121	121	0	0	255	0	77
Pale green	76-77	138	138	105	0	179	100	0
Special Lavender	74-75	137	137	97	105	72	90	0
Pale Lavender	72-73	136	136	73	102	44	120	0
Deep golden amber	70-71	135	135	0	255	255	255	0
Golden amber	68-69	134	134	0	142	234	110	0
Medium blue	66-67	132	132	255	152	127	0	77
Marine blue	64-65	131	131	60	0	106	73	77
Bright pink	62-63	128	128	0	255	0	197	0
Mauve	60-61	126	126	0	255	0	255	74
Fern Green	58-59	122	122	173	0	235	89	0
Leaf green	56-57	121	121	136	0	241	64	0
Deep Blue	54-55	120	120	255	229	58	128	77
Dark blue	52-53	119	119	255	161	0	0	77
Light blue	50-51	118	118	245	0	145	138	0
Steel blue	48-49	117	117	167	0	141	165	0
Medium blue green	46-47	116	116	189	0	157	91	77
Peacock blue	44-45	115	115	136	0	128	91	77
Dark pink	42-43	111	111	0	139	0	220	0
Light Salmon	40-41	109	109	50	121	58	230	0
English rose	38-39	108	108	0	62	0	247	0
Light rose	36-37	107	107	0	95	0	220	0
Primary red	34-35	106	182	0	0	0	0	20
Orange	32-33	105	105	0	182	255	76	0
Deep amber	30-31	104	104	0	26	199	223	0
Straw	28-29	103	103	58	17	104	176	0
Light amber	26-27	102	102	0	0	171	193	0
Yellow	24-25	101	101	0	0	255	149	0
Spring yellow	22-23	100	100	80	0	227	157	0
Dark Yellow Green	20-21	90	90	255	0	255	204	0
Lime green	18-19	88	88	118	0	241	124	0
Just Blue	16-17	79	79	255	77	0	204	0
Tokyo Blue	14-15	71	71	255	255	0	180	77
Sky blue	12-13	068	068	245	77	64	173	0
Pale blue	10-11	063	063	122	0	112	127	0
Lavender	8-9	058	058	165	186	77	0	0
Bright Red	6-7	026	026	0	255	0	255	21
Med Yellow	4-5	010	010	48	0	239	115	0
Med bastard amber	2-3	004	004	0	62	78	159	0
Random Macro Color (only for Macro effects)	1	-	-	-	-	-	-	-
Unused Range	0	-	-	-	-	-	-	-

• STOP / STROBE - channel 7

BIT	EFFECT
252 - 255	OPEN
239 - 251	RANDOM FAST STROBE
226 - 238	RANDOM MEDIUM STROBE
213 - 225	RANDOM SLOW STROBE
208 - 212	OPEN
207	FAST PULSATION
108	SLOW PULSATION
104 - 107	OPEN
103	FAST STROBE (12 flash/sec)
4	SLOW STROBE (1 flash/sec)
0 - 3	CLOSED

IMPORTANT: The lamp dim to half power 1 second after the channel stay at 0% level. The lamp goes back to full power when the channel level is put higher than 0%.

• DIMMER - channel 8

BIT	EFFECT
255	DIMMER OPEN
0	DIMMER CLOSED

The lamp is linearly dimmed from full power to half power electronicaly and mechanically from half power to off.

• DIMMER FINE - channel 9

BIT	EFFECT
255	
0	

• IRIS - channel 10

BIT	EFFECT
252 - 255	MAXIMUM APERTURE
251	FAST PULSATION, FAST CLOSING
212	SLOW PULSATION, FAST CLOSING
211	FAST PULSATION, FAST OPENING
172	SLOW PULSATION, FAST OPENING
171	FAST PULSATION
132	SLOW PULSATION
128 - 131	MAXIMUM APERTURE
0	MINIMUM APERTURE

• ROTATING GOBO CHANGE - channel 11

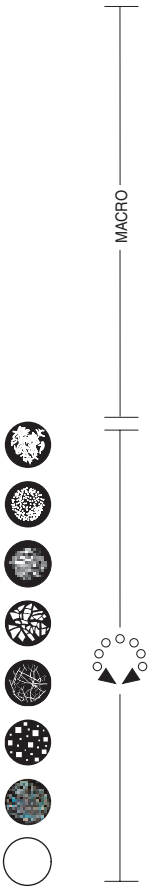

BIT	EFFECT
255	GOBO 7 SHAKE, FAST SPEED
238	GOBO 7 SHAKE, SLOW SPEED
237	GOBO 6 SHAKE, FAST SPEED
220	GOBO 6 SHAKE, SLOW SPEED
219	GOBO 5 SHAKE, FAST SPEED
202	GOBO 5 SHAKE, SLOW SPEED
201	GOBO 4 SHAKE, FAST SPEED
184	GOBO 4 SHAKE, SLOW SPEED
183	GOBO 3 SHAKE, FAST SPEED
166	GOBO 3 SHAKE, SLOW SPEED
165	GOBO 2 SHAKE, FAST SPEED
148	GOBO 2 SHAKE, SLOW SPEED
147	GOBO 1 SHAKE, FAST SPEED
130	GOBO 1 SHAKE, SLOW SPEED
114-129	GOBO 7
98-113	GOBO 6
82-97	GOBO 5
65-81	GOBO 4
49-64	GOBO 3
33-48	GOBO 2
17-32	GOBO 1
0-16	WHITE

• GOBO ROTATION - channel 12

BIT	EFFECT
255	FAST ROTATION (180 rpm)
193	SLOW ROTATION (2,2 rph)
191 - 192	STOP
190	SLOW ROTATION (2,2 rph)
128	FAST ROTATION (180 rpm)
127	540° POSITION
105	450° POSITION
84	360° POSITION
63	270° POSITION
42	180° POSITION
21	90° POSITION
0	0° POSITION

• GOBO FINE - channel 13

BIT
255
127
0

Weiter ➔

• PRISM - channel 14

BIT	EFFECT
255	PRISM INSERTED
128	
127	PRISM EXCLUDED
0	

• FROST - channel 15

BIT	EFFECT
255	FROST INSERTED
0	FROST EXCLUDED

• BLADE UP 1 - channel: 16

BIT	EFFECT
255	BLADE IN
127	
0	BLADE OUT

• BLADE UP 2 - channel: 17

BIT	EFFECT
255	BLADE IN
127	
0	BLADE OUT

• BLADE DW 1 - channel: 18

BIT	EFFECT
255	BLADE IN
127	
0	BLADE OUT

• BLADE DW 2 - channel: 19

BIT	EFFECT
255	BLADE IN
127	
0	BLADE OUT

• BLADE RG 1 - channel: 20

BIT	EFFECT
255	BLADE IN
127	
0	BLADE OUT

• BLADE RG 2 - channel: 21

BIT	EFFECT
255	BLADE IN
127	
0	BLADE OUT

• BLADE LF 1 - channel: 22

BIT	EFFECT
255	BLADE IN
127	
0	BLADE OUT

• BLADE LF 2 - channel: 23

BIT	EFFECT
255	BLADE IN
127	
0	BLADE OUT

Important:
The lamp automatically dim to half power in any condition in which the blades completely shut the light beam.

• FRAMING ROTATION - channel: 24

BIT
255
127
0

• FOCUS - channel 25

BIT	EFFECT
255	NEAR
0	DISTANT

• FOCUS FINE - channel 26

BIT	EFFECT
255	NEAR
0	DISTANT

• ZOOM - channel: 27

BIT	EFFECT
255	NARROW BEAM
0	WIDE BEAM

• AUTOFOCUS DISTANCE - channel 28

AUTOFOCUS priority:
1 - Blades
2 - Rotating Gobo
3 - Iris

BIT	EFFECT
255	100 METRES
26	10 METRES
23	9 METRES
20	8 METRES
18	7 METRES
15	6 METRES
13	5 METRES
10	4 METRES
7	3 METRES
0-6	AUTOFOCUS OFF

Weiter ➔

• AUTOFOCUS ADJUSTMENT - channel 29

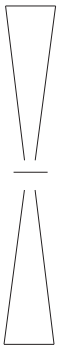

BIT	EFFECT
255	FOCUS FINE
128	
0	FOCUS FINE

• MACRO EFFECTS - channel 30

BIT	EFFECT
232-255	STAND BY BLACK
220-231	RANDOM MACRO 8
208-219	RANDOM MACRO 7
196-207	RANDOM MACRO 6
184-195	RANDOM MACRO 5
172-183	RANDOM MACRO 4
160-171	RANDOM MACRO 3
148-159	RANDOM MACRO 2
136-147	RANDOM MACRO 1
112-135	STAND BY BLACK
100-111	MACRO 8
88-99	MACRO 7
76-87	MACRO 6
64-75	MACRO 5
52-63	MACRO 4
40-51	MACRO 3
28-39	MACRO 2
16-27	MACRO 1
12-15	STAND BY BLACK
8-11	STAND BY
0-7	MACRO OFF

• PAN - channel 31

Operation with option InvertPan ⇳ Off
(Tilt conventionally represented at 14% and option Invert Tilt ⇳ Off)

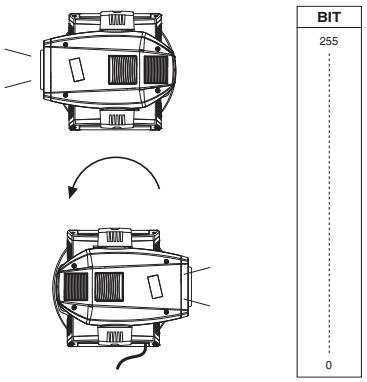

Operation with option InvertPan ⇳ On
(Tilt conventionally represented at 14% and option Invert Tilt ⇳ Off)

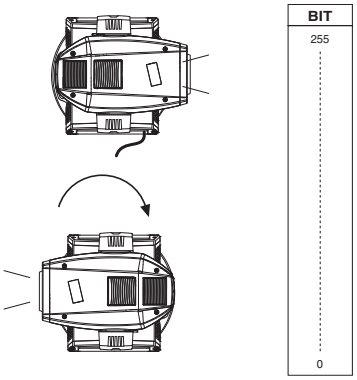

• PAN FINE - channel 32

Operation with option InvertPan ⇳ Off
(Tilt conventionally represented at 14% and option Invert Tilt ⇳ Off)

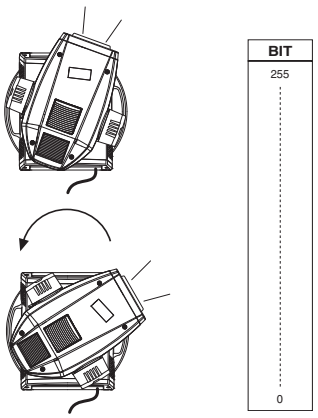

Operation with option InvertPan ⇳ On
(Tilt conventionally represented at 14% and option Invert Tilt ⇳ Off)

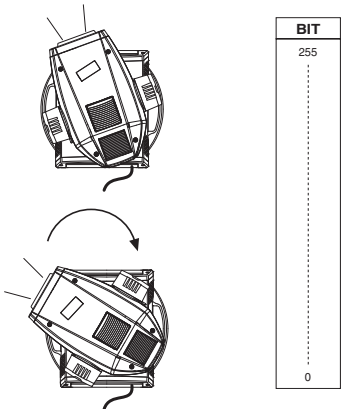

• TILT - channel 33

Operation with option Invert Tilt ⇕ Off
(Pan conventionally represented at 0% and option Invert Pan ⇕ Off)

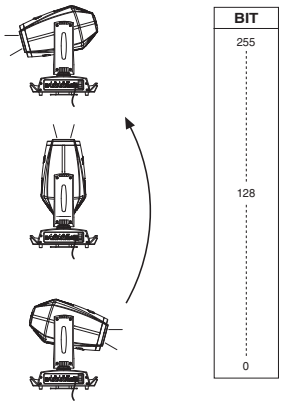

Operation with option Invert Tilt ⇕ On
(Pan conventionally represented at 0% and option Invert Pan ⇕ Off)

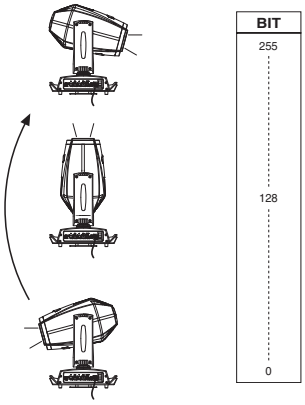

• TILT FINE - channel 34

Operation with option Invert Tilt ⇕ Off
(Pan conventionally represented at 0% and option Invert Pan ⇕ Off)

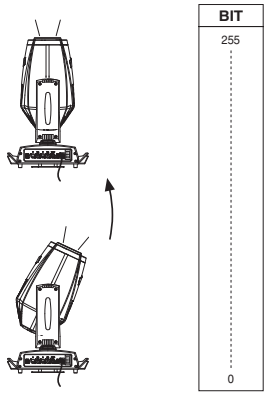

Operation with option Invert Tilt ⇕ On
(Pan conventionally represented at 0% and option Invert Pan ⇕ Off)

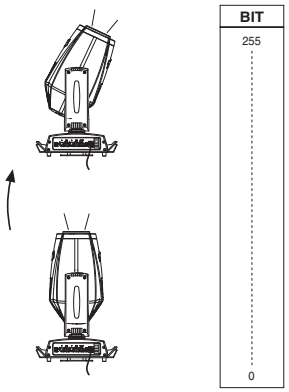

• FUNCTION - channel: 35

BIT	EFFECT
255	
	UNUSED RANGE
63	
51-62	LINEAR (Default) — DIMMER CURVE FUNCTION
38-50	CONVENTIONAL — DIMMER CURVE FUNCTION
0-37	UNUSED RANGE

The functions are actived passing through unused range and staying 5 seconds in necessary level.

• RESET - channel: 36

BIT	EFFECT
255	COMPLETE RESET
	Complete reset is activated passing throug the unused range and staying 5 seconds in complete reset levels.
128	COMPLETE RESET
127	PAN / TILT RESET
	Pan / Tilt reset is activated passing throug the unused range and staying 5 seconds in Pan / Tilt reset levels.
77	PAN / TILT RESET
76	EFFECTS RESET
	Effects reset is activated passing throug the unused range and staying 5 seconds in Effects reset levels.
26	EFFECTS RESET
25	UNUSED RANGE
0	

The functions are actived passing through unused range and staying 5 seconds in necessary level.

• LAMP CONTROL (only with option LAMP DMX On) - channel: 37

IMPORTANT: Alpha Profile 800 “ST” is not provided with hot restrike igniter

BIT	EFFECT
255	LAMP ON (FULL POWER)
	Lamp ignition after 5 s in full power levels.
	Immediate transition from half to full power.
180	LAMP ON (FULL POWER)
179	UNUSED RANGE
101	UNUSED RANGE
100	LAMP OFF
	Lamp switch off passing throug the unused range and staying 5 s in Lamp OFF levels.
26	LAMP OFF
25	UNUSED RANGE
0	

The functions are actived passing through unused range and staying 5 seconds in necessary level.

Weiter ➔

TIMING CHANNELS

	Timing Channel	Channel function
38	Pan - Tilt time	Pan – Tilt – Pan Fine – Tilt Fine
39	Colour time	Cyan - Magenta - Yellow – C.T.O. – Color wheel
40	Beam time	Dimmer – Zoom – Focus – Frost - Prism – Iris
41	Gobo time	Rotating Gobo change - Framing - Framing rotation

TIME TABLE

BIT	Seconds
0	Full
1	0.2
2	0.4
3	0.6
4	0.8
5	1
6	1.2
7	1.4
8	1.6
9	1.8
10	2
11	2.2
12	2.4
13	2.6
14	2.8
15	3
16	3.2
17	3.4
18	3.6
19	3.8
20	4
21	4.2
22	4.4
23	4.6
24	4.8
25	5
26	5.2
27	5.4
28	5.6
29	5.8
30	6
31	6.2
32	6.4
33	6.6
34	6.8
35	7
36	7.2
37	7.4
38	7.6
39	7.8
40	8
41	8.2
42	8.4

BIT	Seconds
43	8.6
44	8.8
45	9
46	9.2
47	9.4
48	9.6
49	9.8
50	10
51	10.2
52	10.4
53	10.6
54	11
55	
56	12
57	
58	13
59	
60	14
61	
62	
63	15
64	
65	16
66	
67	
68	17
69	
70	18
71	
72	
73	19
74	
75	20
76	
77	
78	21
79	
80	
81	22
82	
83	23
84	
85	

BIT	Seconds
86	24
87	
88	25
89	
90	
91	26
92	
93	27
94	
95	
96	28
97	
98	29
99	
100	
101	30
102	
103	
104	31
105	
106	32
107	
108	
109	33
110	
111	34
112	
113	
114	35
115	
116	36
117	
118	
119	37
120	
121	38
122	
123	
124	39
125	
126	
127	40
128	

BIT	Seconds
129	41
130	
131	
132	42
133	
134	43
135	
136	
137	44
138	
139	45
140	
141	
142	46
143	
144	47
145	
146	
147	48
148	
149	49
150	
151	
152	50
153	
154	
155	51
156	
157	52
158	
159	
160	53
161	
162	54
163	
164	
165	55
166	
167	56
168	
169	
170	57
171	

BIT	Seconds
172	58
173	
174	
175	59
176	
177	
178	60
179	
180	65
181	
182	
183	70
184	
185	75
186	
187	
188	80
189	
190	85
191	
192	
193	90
194	
195	95
196	
197	
198	100
199	
200	110
201	
202	
203	120
204	
205	
206	130
207	
208	140
209	
210	
211	150
212	
213	160
214	
215	

BIT	Seconds
216	170
217	
218	180
219	
220	
221	190
222	
223	200
224	
225	
226	210
227	
228	
229	220
230	
231	230
232	
233	
234	240
235	
236	250
237	
238	
239	260
240	
241	270
242	
243	
244	280
245	
246	290
247	
248	
249	300
250	
251	310
252	
253	
254	
255	Follow cue Data

CLAY PAKY S.p.A. - Via Pastrengo, 3/b - 24068 Seriate (BG) Italy - Tel. +39-035-654311 - Fax +39-035-301876 - **www.claypaky.it**